Drop Loc Układanie

Przed układaniem i podczas układania koniecznie przestrzegać podanych wskazówek!
Najpierw należy w całości przeczytać instrukcję układania!
Układanie wykładzin podłogowych według ATV DIN 18365.

Należy dokładnie przestrzegać niniejszych wskazówek, w celu zachowania pełnych praw gwarancyjnych.

W zależności od zakresu zastosowania są różne możliwości układania:

1. Szybkie układanie bez użycia kleju

2. Układanie przy użyciu Clickguard™: Przy układaniu podłóg laminowanych w pomieszczeniach w firmach należy wykonać powleczenie powierzchni **[10]**. Clickguard™ chroni w trwały sposób podłogę przed działaniem wilgoci od góry. Podłoga może zostać zdjęta i ponownie ułożona. Przy użyciu Clickguard™ należy przestrzegać odpowiedniej instrukcji użytkowania. W przypadku wykonania powleczenia powierzchni należy na górną stronę pióra nałożyć odpowiednią ilość środka Clickguard™ **[10]** (po 1 x na stronę podłużną, i 1 x na stronę czołową). Występujący nadmiar środka Clickguard™ po maksymalnie 15-20 minutach zsunąć z powierzchni szpachelką z tworzywa sztucznego. Ewentualne pozostałości można usunąć przy użyciu domowych rozpuszczalników.

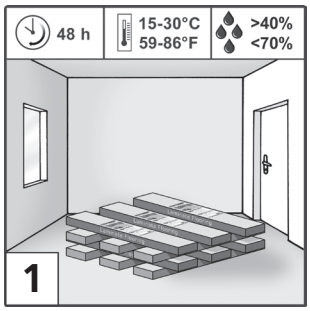

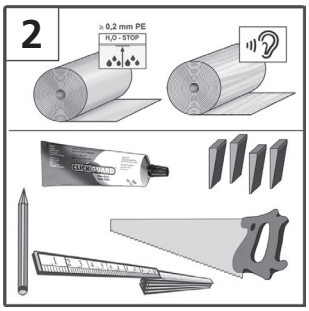

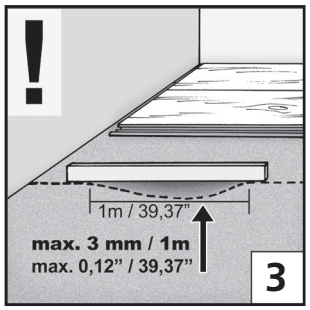

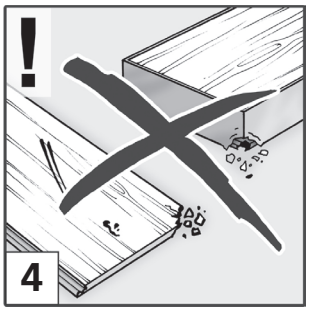

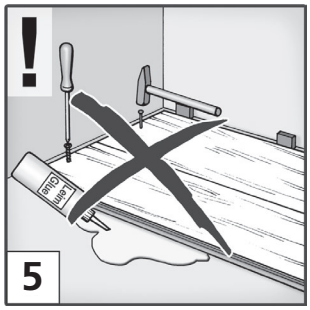

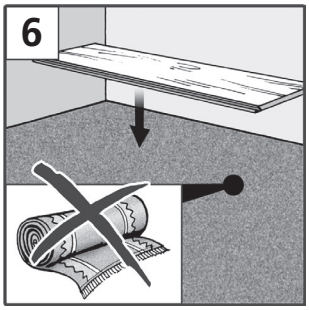

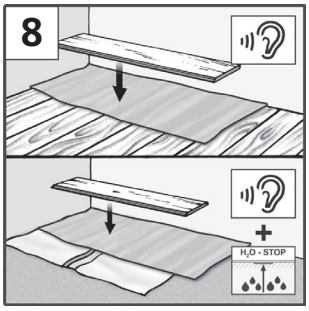

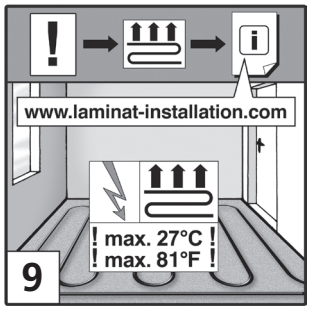

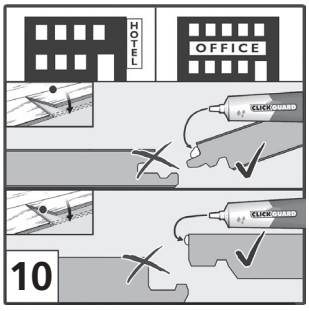

Przygotowanie: Paczki należy składować przez 48 godzin przed układaniem w podobnych warunkach klimatycznych, jakie będą podczas układania **[1]**. Ważnym warunkiem zabudowy i długiego zachowania cech podłogi laminowanej jest klimat pomieszczenia o temperaturze ok. 20°C i względej wilgotności powietrza 50 – 70%.

Materiały i narzędzia: folia PE, kliny dystansowe, izolacja akustyczna, piła, ołówek, calówka; **[2]**
w razie potrzeby: Clickguard™, masa uszczelniająca do szczelin

Podłoże do układania podłogi laminowanej musi posiadać cechy wymienione w instrukcji układania podłogi podane przez producenta. Podłogi mogą być układane m.in. na podłożach mineralnych (jak np. jastrych, beton, asfalt), na konstrukcjach z płyt wiórowych i na podłogach drewnianych.
Podłoże musi być absolutnie płaskie, suche, czyste i nośne. Nierówności podłoża większe niż 3 mm na 1 m muszą zostać fachowo wyrównane (według DIN 18202) **[3]**. Równość podłoża można najlepiej sprawdzić za pomocą lineału poziomniczego lub długiej poziomnicy. Przy układaniu na podłożach mineralnych, jak np. beton, jastrych cementowy, jastrych anhydrytowy i płytki kamienne, należy dokonać m.in. pomiaru wilgotności. Jastrych przed układaniem nie może wykazywać wilgotności resztkowej wyższej niż:

jastrych cementowy:	z ogrzewaniem podłogowym	< 1,8% CM;
	bez ogrzewania podłogowego	< 2,0% CM
jastrych anhydrytowy:	z ogrzewaniem podłogowym	< 0,3% CM;
	bez ogrzewania podłogowego	< 0,5% CM

W dobrych warunkach oświetleniowych należy sprawdzić, czy panele nie wykazują wad. W przypadku paneli obrobionych nie przysługuje już prawo do reklamacji **[4]**.

Podłogę laminowaną układa się metodą pływającą i nie może być ona do podłoża przyklejana, przykręcana, przybijana gwoździami ani w żaden inny sposób mocowana (np. za pomocą ograniczników do drzwi) **[5]**!

Wykładziny dywanowe należy zawsze usunąć, nie są one odpowiednim podłożem.
Leżący pod laminatem dywan powoduje, że przy chodzeniu po powierzchni laminatu dochodzi do sprężynującego ruchu i zbyt silnego nacisku w okolicach krawędzi. Niszczy to połączenia na pióro i wpust i prowadzi do tworzenia się szczelin. Wykładzina dywanowa musi zostać także usunięta ze względów higienicznych **[6]**.

Należy pamiętać, że ta podłoga laminowana nie jest przeznaczona do pomieszczeń mokrych ani wilgotnych, jak np. łazienka czy sauna **[7]**.

W przypadku podłoża drewnianego jak np. płyty podłogowe, deski, nie można układać folii PE. Przy układaniu na podłożach mineralnych (beton, jastrych itd.) konieczne należy ułożyć w kształcie wanny odpowiednią folię paroszczelną (folię PE) w celu ochrony przed wilgocią. Pasy foli układa się obok siebie na zakładkę ok. 20 cm i mocuje taśmą klejącą. Na wszystkich podłożach zaleca się użycie systemowego podkładu tłumiącego. Podkład tłumiący układa się na styk, a nie na zakładkę **[8]**.

Stosowanie systemów ogrzewania podłogowego (wodnych/elektrycznych) jest możliwe tylko pod warunkiem prawidłowego montażu i prawidłowego użytkowania tego ogrzewania z ułożoną nad nim okładziną podłogową oraz jeżeli temperatura panująca przy dolnej powierzchni okładziny podłogowej nie przekracza nigdy i nigdzie 27°C **[9]**. Wyklucza się wszelkie reklamacje związane z użytkowaniem lub montażem ogrzewania podłogowego. Uprawnienia gwarancyjne są ważne wyłącznie w ramach naszych Ogólnych Warunków Rękojmi i Gwarancji.

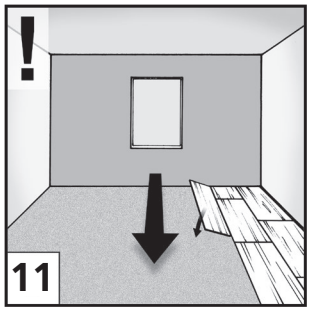

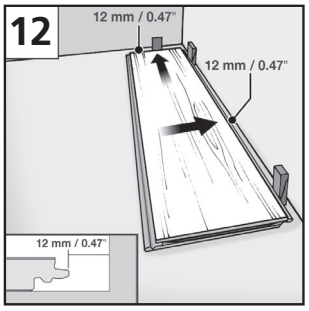

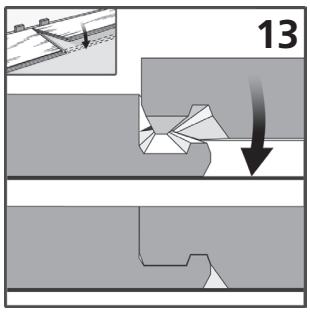

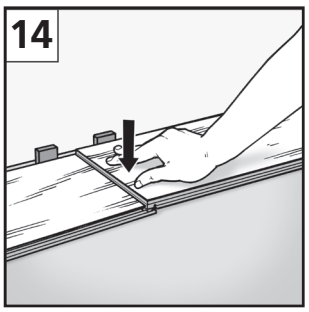

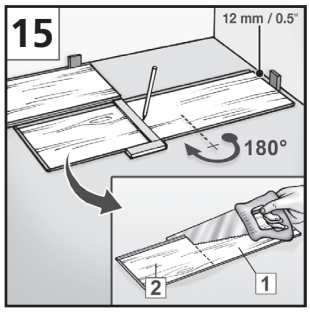

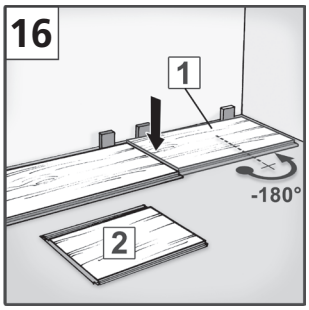

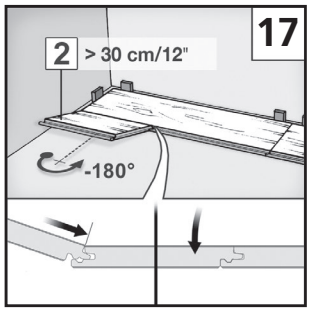

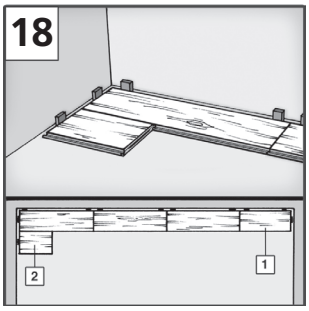

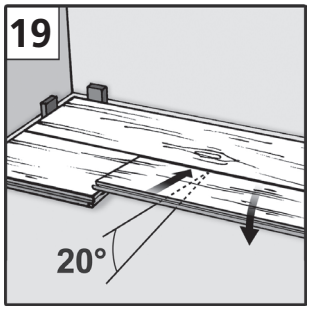

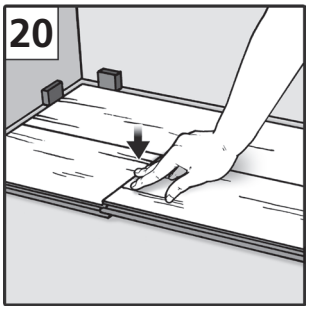

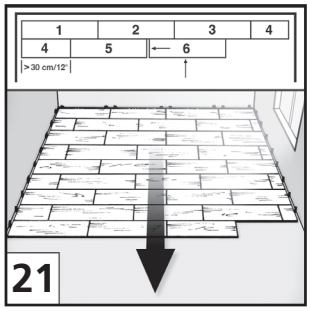

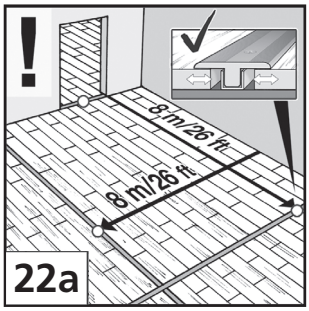

Zaleca się, aby panele przed układaniem posortować według żądanego przebiegu wzoru drewna i w razie potrzeby według odcieni. Otwarte paczki należy niezwłocznie zużyć!

Układanie: Zalecenie: Panele zawsze układać w kierunku wzdłuż kierunku podania głównego źródła światła **[11]**.

W przypadku ścian krzywych, kształt ściany należy przenieść na pierwszy rząd paneli i odpowiednio je dociąć. Przed układaniem należy także zmierzyć głębokość pomieszczenia. Jeśli ostatni rząd paneli będzie miał szerokość mniejszą niż 5 cm, należy tę wartość podzielić równomiernie pomiędzy pierwszy i ostatni rząd paneli, tak by oba rzędy zostały przycięte na tę samą szerokość.

Układanie rozpocząć w lewym rogu pomieszczenia. Pierwszy panel stroną pióra położyć do ściany i za pomocą klinów dystansowych zabezpieczyć odległość do krawędzi. Koniecznie zachować odległość krawędzi 12 – 15 mm (szczelina dylatacyjna) do ściany, rur grzewczych, filarów, ograniczników drzwiowych itp. **[12]**.

Drugi panel od strony czołowej należy włożyć w profil rowkowy pierwszego panelu od ściany, płasko do przodu **[13, 14]**. Zwrócić uwagę, aby profile przednie były ułożone równolegle, a dłuższe brzegi były ułożone w jednej linii, nie tworzyły przesunięcia, tylko linię prostą. Jest to konieczne, aby podczas układania drugiego rzędu osadzić panele w podłużnym profilowaniu bez pozostawienia szpar.

Dołożyć dalsze panele do końca 1. rzędu.

W celu dopasowania/przycięcia obrócić ostatni panel w rzędzie **[15]** o 180°, przyłożyć, wzorem do góry, do ułożonego już rzędu (wpust przy wpuście) i prawej ściany. Uwzględnić na przodzie odstęp od brzegu 12-15 mm (stosowanie klinów dystansowych). Zaznaczyć długość panelu i odciąć. W celu uniknięcia odpryskiwania brzegów należy podczas używania elektrycznych wyrzynarek lub ręcznych pił tarczowych ułożyć panel wzorem do dołu. W pozostałych przypadkach odcinać od wierzchniej strony panelu. Każdy nowy rząd należy zaczynać resztką (minimalna długość 30 cm) z poprzedniego rzędu.

Drugi rząd zaczynać połową panelu (długość ≤ 95 cm) lub wspomnianą resztką (długość ≥ 30 cm) **[15-17]**. Włożyć panel wzdłuż do wpustu 1. rzędu, a następnie zablokować/zatrzasnąć. **[17, 18]**. Przesunięcie poprzecznych połączeń musi wynosić między każdym rzędem min. 30 cm.

Włożyć drugi panel wzdłuż do wpustu poprzedniego rzędu paneli i przesunąć w lewo pod kątem 20° do ułożonego już panelu **[19]**. Następnie odgiąć do dołu i włożyć sprężynę w rowek **[20]**. Należy zwrócić uwagę, aby układany panel był prawidłowo włożony i prowadzony w podłużnym profilu. Układanie należy kontynuować zgodnie z opisanym sposobem postępowania.

W przypadku powierzchni o długości lub szerokości powyżej 8 m oraz w przypadku pomieszczeń zakrzywionych, konieczne są szczeliny dylatacyjne (min. 2 cm szerokości) **[22]**. Tylko wtedy podłoga może się w przypadku zmian klimatycznych otoczenia odpowiednio wydłużać i kurczyć. Należy to uwzględnić także przy układaniu podłogi przez kilka pomieszczeń. W tym celu powierzchnie należy przerwać w ościeżnicy drzwi. Szczeliny te można przykryć fachowo odpowiednimi profilami.

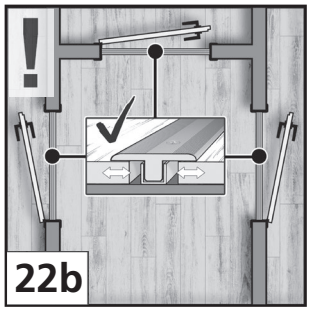

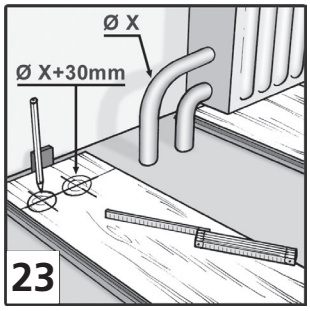

Na rury grzewcze należy wykonać otwory 3 cm większe niż średnica rury. „Element pasujący" wyciąć, posmarować klejem, dopasować i zamocować klinem aż do utwardzenia kleju. Następnie wycięcia obłożyć kołnierzami elementów grzewczych **[23, 24, 25]**.

Ramy drzwi drewnianych odpowiednio skrócić, tak aby można było pod nie włożyć panel z izolacją akustyczną łącznie z odstępem 2 – 3 mm **[25, 26]**.

Po ułożeniu usunąć kliny dystansowe **[29]**.

W celu wykonania perfekcyjnego wykończenia należy zamocować klamry listew przypodłogowych w odległości 40 – 50 cm przy ścianie i nałożyć odpowiednio przycięte listwy **[30]**.

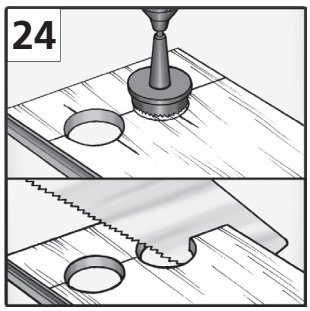

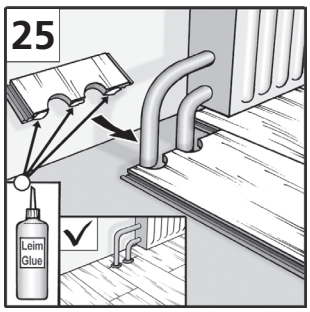

Czyszczenie i pielęgnacja

Zanieczyszczenia nieprzywierające usuwać przez zamiatanie lub za pomocą odpowiedniego do podłóg twardych odkurzacza **[31]**.

W celu wykonania czyszczenia konserwacyjnego używać wyłącznie środków polecanych przez producenta podłogi laminowanej.
Politura i środki czyszczące z dodatkami pielęgnacyjnymi takimi jak wosk, olej itp. nie nadają się do użycia na podłogach laminowanych. Podłogi laminowanej nie wolno polerować **[32]**.

Ślady i brud zmywać dobrze wyżętą, niekapiącą ścierką. Należy koniecznie unikać stojącej wilgoci **[32]**!

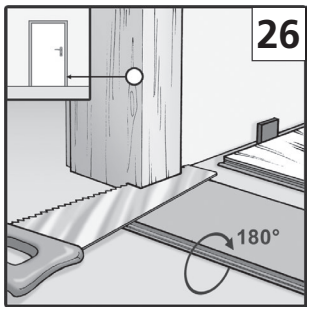

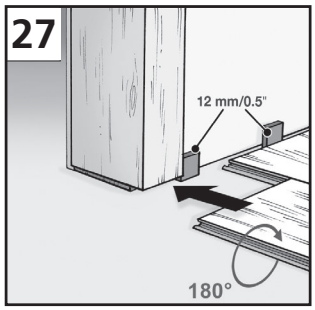

Szczególną ostrożność należy zachować w przypadku stojących na laminacie doniczek z kwiatami, wazonów i.in. Należy używać w tym przypadku nieprzepuszczających wody podstawek. Uporczywe zanieczyszczenia należy czyścić i usuwać punktowo za pomocą odpowiedniego środka czyszczącego w sprayu lub acetonu. Na powierzchnię podłogi laminowanej nie nanosić dodatkowych środków do powlekania powierzchni.

Uwaga! Podłogę chronić przed zarysowaniami i odciśnięciami! W okolicach wejść należy położyć odpowiednio duże wycieraczki do wycierania obuwia.

Nóżki mebli z drewna, metalu lub tworzywa sztucznego muszą zostać zaopatrzone w podkładki filcowe. Używać wyłącznie krzeseł biurowych z miękkimi rolkami (DIN 12529) **[33]** lub nabyć dostępne w handlu maty ochronne. Przy przestrzeganiu tych wskazówek trwałość podłogi laminowanej zwiększa się i zachowuje się pełne prawa gwarancyjne.

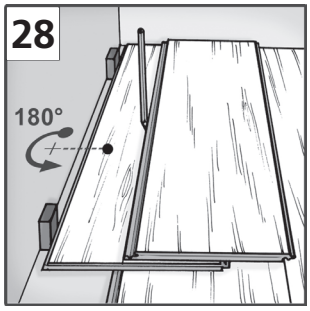

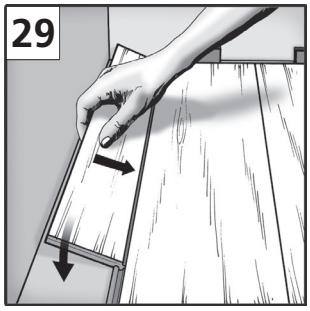

Ponowne nakładanie lub rekonstrukcja elementów
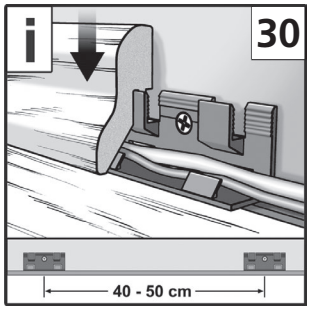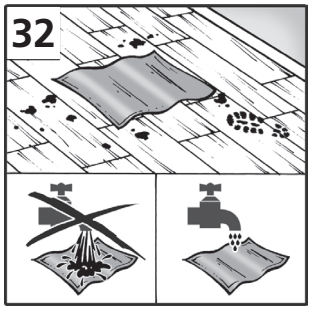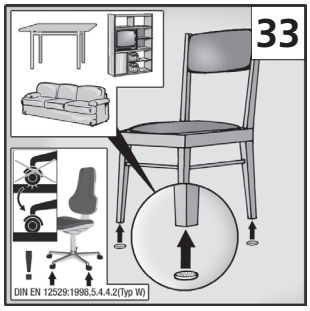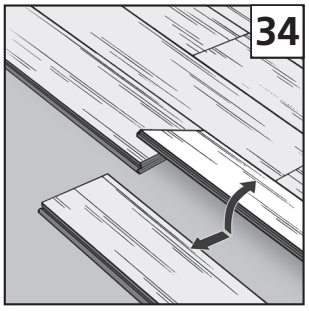
Nieniszcząca wymiana lub rekonstrukcja paneli ułożonych techniką pływającą w pomieszczeniach mieszkalnych i komercyjnych następuje w taki sposób, że najpierw zwalnia się z zablokowania cały rząd po stronie wzdłużnej poprzez lekkie zagięcie. Następnie panele są odłączane po stronie czołowej również przez zagięcie z blokady **[34]**. Następnie panele na stronie czołowej można rozłączyć przez wyjęcie strony ze sprężyną z rowka. Należy pracować z zachowaniem najwyższej staranności i ostrożności, aby uniknąć uszkodzeń w zakresie piór i wpustów.