# Oryginalna Instrukcja Obsługi i Konserwacji

## ELEKTRO-HYDRAULICZNY PODNOŚNIK NOŻYCOWY Z WBUDOWANYM PODNOŚNIKIEM PODPROGOWYM

## PROGEAR SL400A.48.LT (DX-4000A)

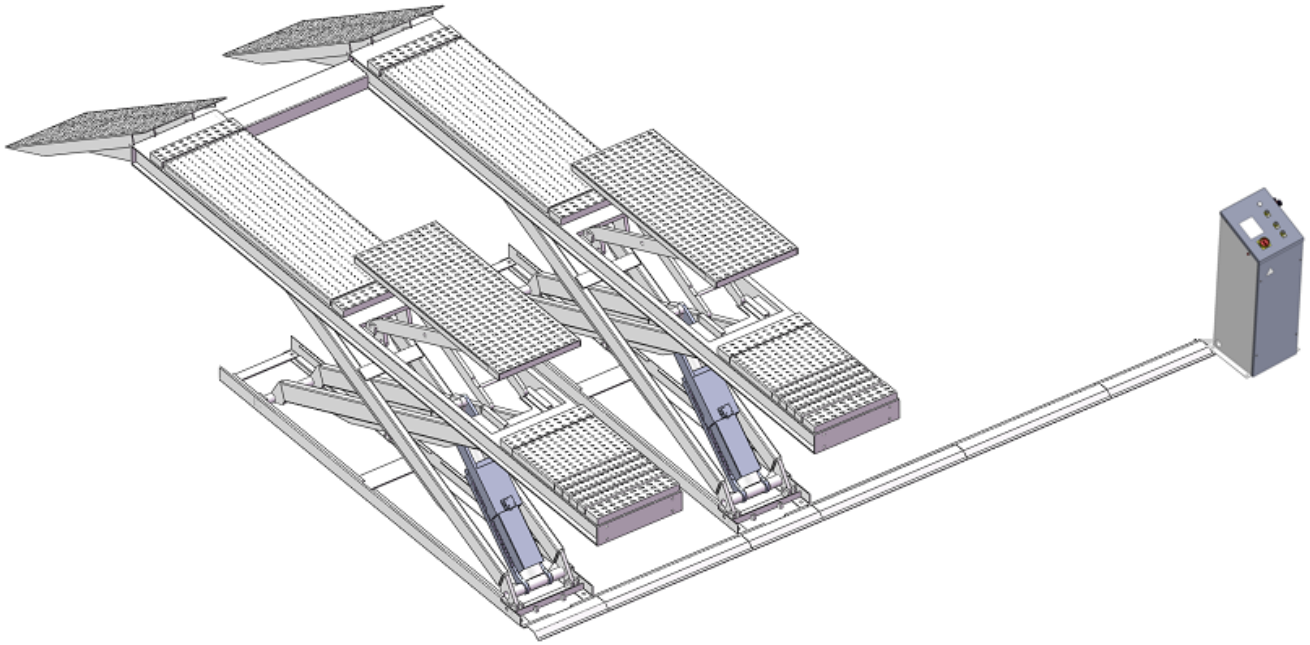

Specyfikacje podane w niniejszym opracowaniu nie są wiążące. Zastrzegamy sobie prawo do zmiany specyfikacji bez uprzedzenia.

# SPIS TREŚCI


I. BEZPIECZEŃSTWO ..... 4
II. OPIS PODNOŚNIKA I DANE TECHNICZNE ..... 5
III. WYMAGANIA ZWIĄZANE Z MONTAŻEM ..... 6
A. Niezbędne narzędzia ..... 6
B. Specyfikacja podłoża ..... 6
C. Zasilanie elektryczne ..... 6
IV. MONTAŻ PODNOŚNIKA ..... 7
A. Lokalizacja stanowiska roboczego ..... 7
B. Kontrola zawartości przed montażem ..... 9
C. Schemat i instalacja sytemu hydraulicznego i pneumatycznego ..... 12
D. Podłączenie instalacji elektrycznej ..... 17
E. Poziomowanie platform podnośnika i regulacja fotokomórek ..... 21
F. Montaż belki łączącej i przewodów hydraulicznych ..... 23
G. Montaż osłony przewodów hydraulicznych ..... 25
V. PIERWSZE URUCHOMIENIE ..... 26
VI. INSTRUKCJA OBŁUGI ..... 28
A. Podnoszenie pojazdu ..... 28
B. Opuszczanie pojazdu ..... 28
VII. KONSERWACJA ..... 29
VIII. TYPOWE USTERKI ..... 31
IX. RYSUNKI TECHNICZNE ..... 32
X. LISTA CZĘŚCI ..... 37
GWARANCJA ..... 45
DEKLARACJA ZGODNOŚCI WE ..... 47
DZIENNIK ZAPISÓW KONSERWATORA ..... 49

# Ostrzeżenie

Żadna część tej instrukcji nie może być kopiowana, przechowywana w wyszukiwarce lub transmitowana za pomocą jakichkolwiek środków elektronicznych, mechanicznych, fotokopii, nagrań, lub w inny sposób bez pisemnej zgody producenta lub importera. Mimo zachowania najwyższej staranności przy opracowaniu niniejszej instrukcji, wydawca nie ponosi żadnej odpowiedzialności za błędy lub pominięcia. Producent i importer nie ponoszą odpowiedzialności za szkody wynikłe z wykorzystania informacji zawartych w niniejszym dokumencie.

Niniejszy dokument zawiera informacje zastrzeżone przez producenta i przeznaczony jest wyłącznie do użytku klienta. Żadne inne zastosowanie bez otrzymania zgody producenta lub importera jest zabronione.

Producent i importer zastrzega sobie prawo do wprowadzania zmian w niniejszym dokumencie bez uprzedzenia. Producent i importer nie ponoszą odpowiedzialności za błędy techniczne lub redakcyjne oraz braki występujące w opisie ani za szkody przypadkowe lub wtórne wynikające z przygotowania tego dokumentu.

Niniejsza instrukcja zawiera informacje zgodne z najlepszą wiedzą dotyczącą produkcji. Niniejsza instrukcja stanowi przewodnik i nie powinna być traktowana jako jedyne źródło informacji technicznych. Nie zastępuje ona właściwej oceny technicznej, ponieważ wszystkich mogących przydarzyć się sytuacji nie można przewidzieć. Jeśli istnieją jakiekolwiek wątpliwości co do dokładnej instalacji, konfiguracji i / lub użytkowania, należy skontaktować się z producentem lub jego przedstawicielem.

Dobór właściwej konfiguracji urządzenia jest obowiązkiem kupującego i producent lub importer nie ponoszą odpowiedzialności za niewłaściwe zainstalowanie i użytkowanie urządzenia. Montaż, instalacja, uruchomieni, testowanie wstępne i regulacje oraz jakakolwiek inna praca dotycząca NADZWYCZAJNEJ konserwacji, napraw, remontów, transportu i demontażu podnośnika muszą być wykonywane przez wykwalifikowany personel z uprawnieniami zezwalającymi na instalację i montaż dźwigników.

Producent i jego dystrybutorzy nie ponoszą żadnej odpowiedzialności za szkody dla osób lub uszkodzenia pojazdów lub przedmiotów jeżeli którakolwiek z wymienionych wyżej czynności była wykonywana przez osoby nieuprawnione lub gdy dźwignik był użytkowany niewłaściwie.

Niniejsza instrukcja opisuje obsługę i aspekty bezpieczeństwa, które mogą okazać się przydatne dla użytkownika, operatora i konserwatora. Zapewnia lepsze zrozumienie konstrukcji i działanie dźwignika oraz najlepsze wykorzystanie podnośnika. Operator powinien zapoznać się z aspektami technicznymi i bezpieczeństwa dźwignika, które zostały opisane w niniejszej instrukcji obsługi dźwignika.

Słowa "Operator" i "Konserwator" użyte w tym podręczniku są interpretowane w następujący sposób:

**OPERATOR:** osoba uprawniona do korzystania z dźwignika. Musi obsługiwać podnośnik zgodnie ze wskazaniami niniejszej instrukcji.

**KONSERWATOR:** osoba upoważniona i uprawniona do prowadzenia konserwacji dźwignika.

Użytkownik końcowy może wykorzystywać dźwignik wyłącznie zgodnie z jego przeznaczeniem, które określone jest w niniejszej instrukcji obsługi.

Zabrania się stosowania luźnej odzieży przy pracy z podnośnikiem. Personel z długimi włosami powinien nosić czapkę stanowiącą ochronę jako element bezpieczeństwa.

## I. BEZPIECZEŃSTWO

**Następujące informacje muszą być przestrzegane przez cały czas użytkowania dźwignika w celu zapewnienia prawidłowej eksploatacji podnośnika.**

- **Przeprowadzanie regularnej konserwacji zgodnej z instrukcją konserwacji.**
- **Zapewnienie odpowiednich środków ostrożności przy pracy z dźwignikiem zgodnych z instrukcjami producenta.**
- **Obowiązkiem użytkownika jest zastosowanie się i spełnienie na własny koszt wymogów bezpieczeństwa, zgodnych z obowiązującymi lokalnymi przepisami prawa.**
- **Obciążenie nominalne podnośnika wynosi 4000 kg. Nie dopuszczać do podnoszenia ciężaru ładunku przekraczającego 4000 kg.**

**Udźwig maksymalny podnośnika: 4 000 kg**

**NIE DOPUSZCZAĆ DO PRZECIĄŻANIA PODNOŚNIKA CIĘŻAREM WYŻSZYM NIŻ UDŹWIG MAKSYMALNY**

## II. OPIS PODNOŚNIKA I DANE TECHNICZNE

### Podnośnik nożycowy SL400A.48.LT (DX-4000A)

**Charakterystyka ogólna:**

- Elektro-pneumatyczny system sterowania, mechaniczny system zabezpieczeń.
- Podwójny układ siłowników podnoszących z synchronizacją.
- Platformy z powierzchnią zapobiegającą poślizgowi.
- Konstrukcja dostosowana do samochodów osobowych i lekkich ciężarowych.
- Obrotnice do geometrii w opcji dodatkowej.

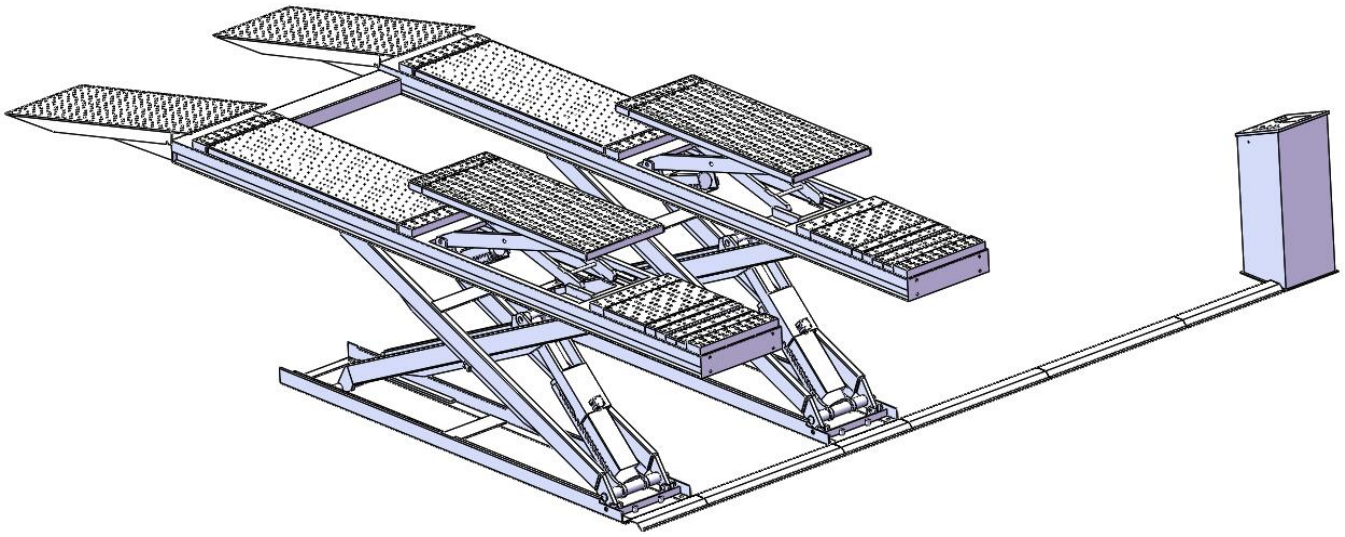

**Rys. / Fig. 1**

### Dane techniczne SL400A.48.LT (DX-4000A)

| Model | Udźwig | Wys. podnoszenia | Min. wysokość | Czas podnoszenia | Długość całkowita (z najazdami) | Szer. całkowita | Szerokość najazdu | Odległość między platformami | Waga brutto | Silnik |
|---|---|---|---|---|---|---|---|---|---|---|
| SL400A.48.LT (DX-4000A) | 4000kg 9000 lbs | 1870mm 73 5/8” | 285mm 11” | 55S | 6336mm 249 1/2” | 2190mm 86 1/4” | 625mm 24 5/8” | 940mm 37” | 1938Kg 4,273 lbs | 4.0HP 3.0 kW |

## III. WYMAGANIA ZWIĄZANE Z MONTAŻEM

### A. Niezbędne narzędzia

- Wiertarka udarowa

- Miara

- Młotek

- Zestaw wkrętaków

- Poziomica

- Miara taśmowa 7,5 m

- Klucz nastawny

- Szczypce

- Klucz nasadowy

- Klucz zaciskowy

- Zestaw kluczy płaskich (8#, 14#, 15#, 17#, 19#)

- Smarownica

### B. Specyfikacja podłoża

**Podłoże musi zostać wykonane zgodnie z zaleceniami podanymi poniżej.**

**Niestosowanie się do poniższych zaleceń może skutkować uszkodzeniem podnośnika lub wywróceniem.**

1. Minimalna grubość betonu powinna wynosić przynajmniej 150 mm. Podłoże nie powinno zawierać prętów zbrojeniowych. Beton musi być całkowicie wysuszony przed montażem.
2. Podłoże musi być w dobrym stanie i powinno być zdolne do przeniesienia obciążenia o wartości 3000 PSI (210 kg/cm²).
3. Podłoże musi być wypoziomowane i nie może zawierać pęknięć.

### C. Zasilanie elektryczne

Minimalna moc źródła zasilania wynosi 3,0 kW. Średnica przewodu zasilającego powinna wynosić minimum 2,5 mm². Przewód zasilający musi być w dobrym stanie i musi być skutecznie uziemiony.

## IV. MONTAŻ PODNOŚNIKA

### A. Lokalizacja stanowiska roboczego

Sprawdź czy wszystkie wymiary pomieszczenia są zgodne z rysunkiem poniżej (posadzka, przestrzeń, itp.) i spełniają warunki montażowe.

### 1. Montaż na posadzce.

#### 1.1. Wymiary montażowe dla modelu SL400A.48.LT (DX-4000A) (patrz Rys./Fig 3)

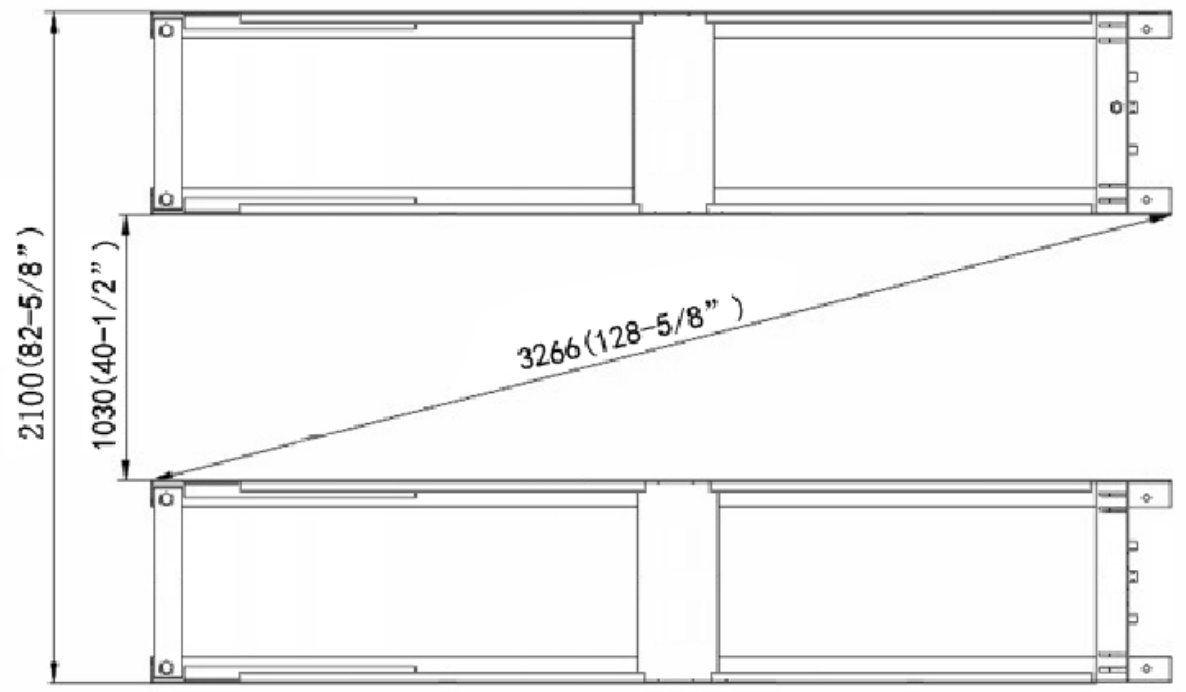


**Rys./Fig. 3**

## 1.2 Rysunek montażu podnośnika na posadzce (patrz Rys./Fig.4).

Uwaga:
Pulpit sterowniczy może zostać zamontowany po prawej lub lewej stronie patrząc zgodnie z kierunkiem wjazdu. Poniższy rysunek pokazuje pulpit znajdujący się po lewej stronie podnośnika.

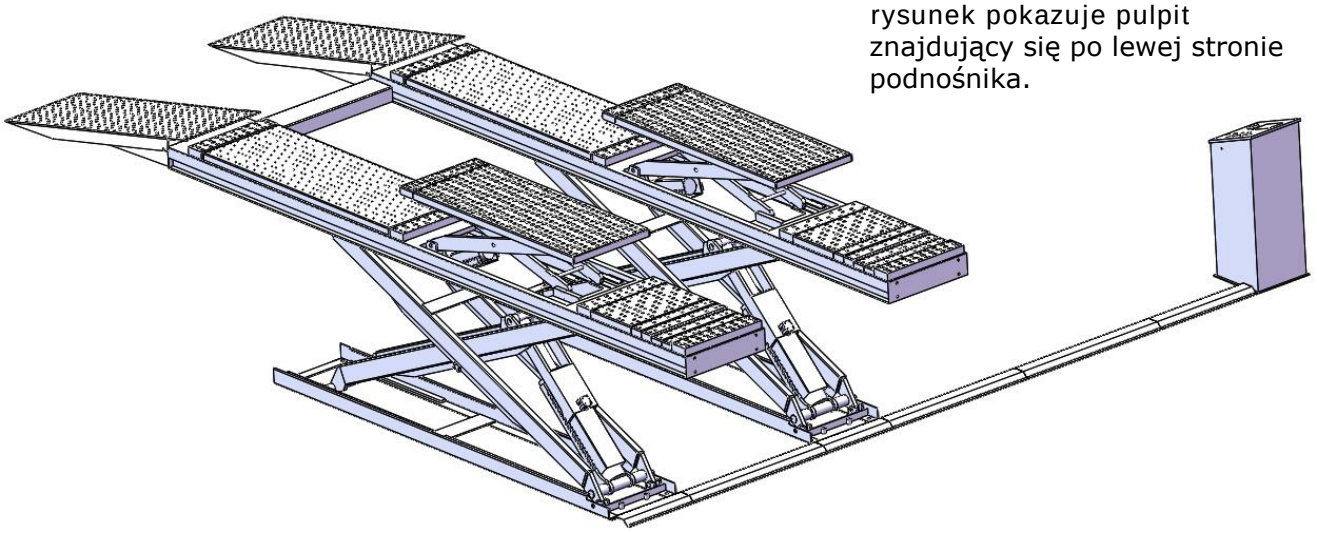

**Rys./Fig. 4**

## 2. Montaż w zabudowie

### 2.1. Rysunek przygotowania fundamentów do zabudowy podnośnika (Rys./Fig.5).

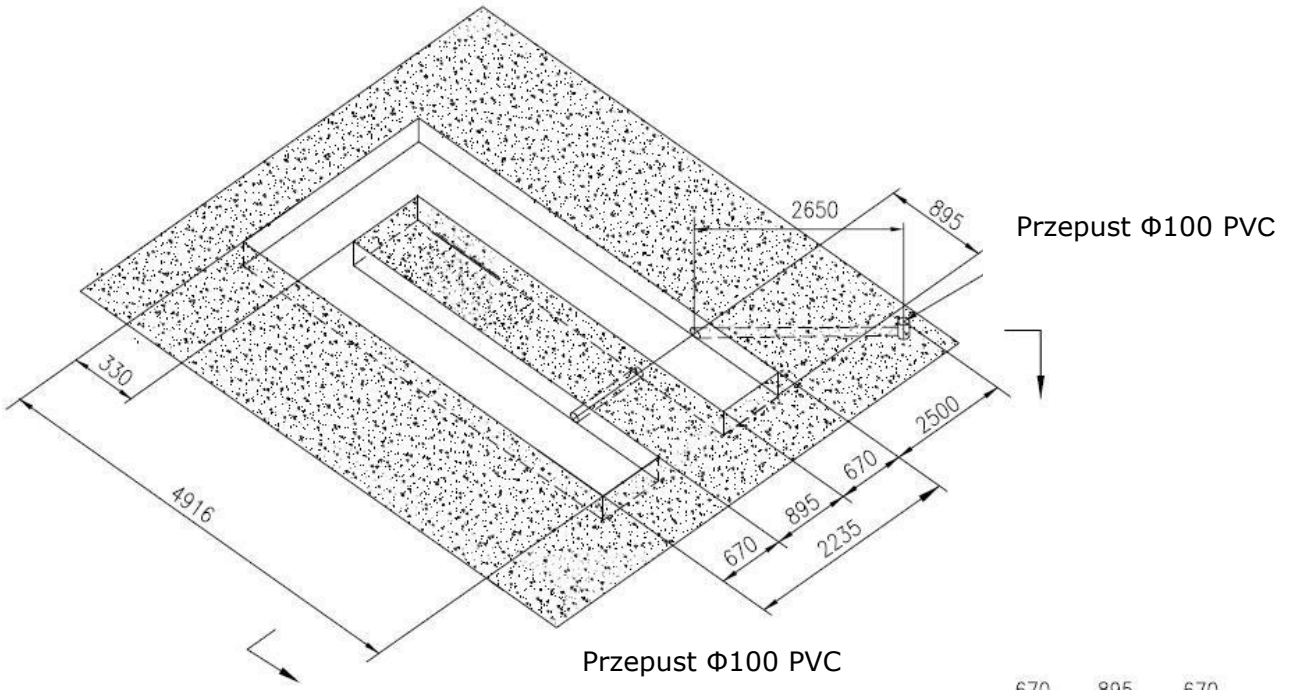


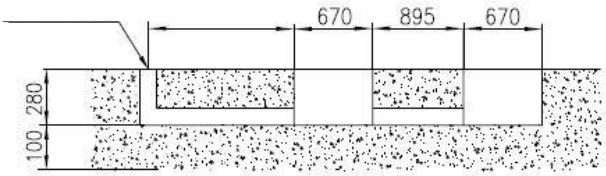


1. Minimalna grubość betonu 150 mm . Minimalna wytrzymałość betonu 3,000 PSi (210 kg/cm²).
2. Zastosować przepust φ100 PVC

**Rys./Fig. 5**

## 2.2. Wizualizacja montażu w wersji zabudowanej (Rys. / Fig.6).

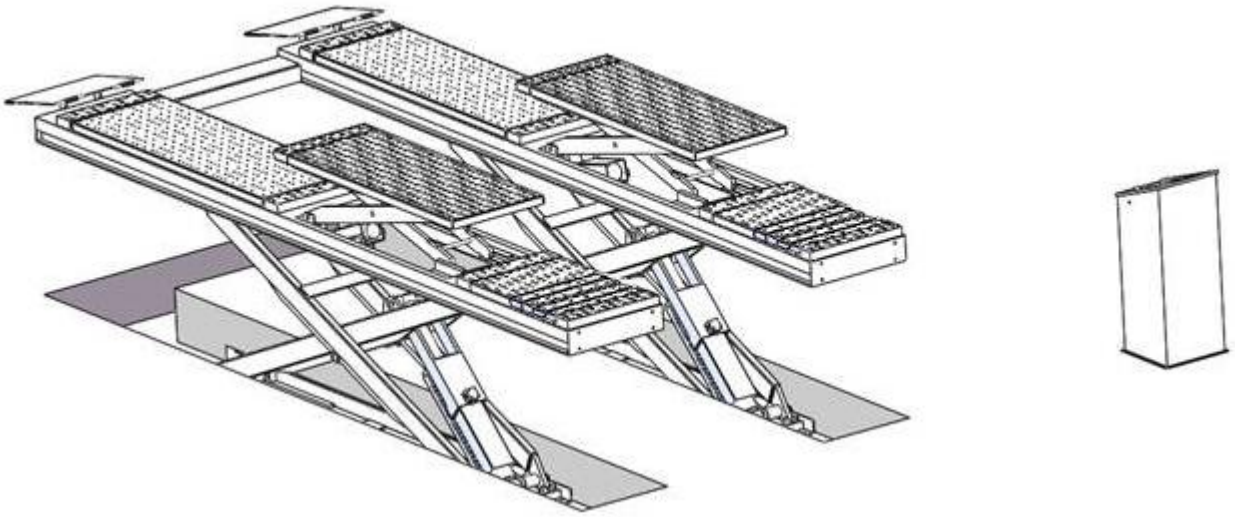

**Rys. / Fig. 6**

### B. Kontrola zawartości przed montażem

1. Sprawdź opakowanie z podnośnikiem i opakowanie z pulpitem sterowniczym **(patrz Rys. / Fig. 7).**

**Rys. / Fig. 7**

2. Rozstaw elementy podnośnika za pomocą wózka widłowego lub dźwigu, a następnie zdejmij opakowanie.

2.1. Lista części dla podnośnika w wersji do montażu na posadzce **patrz Rys. / Fig.8.**

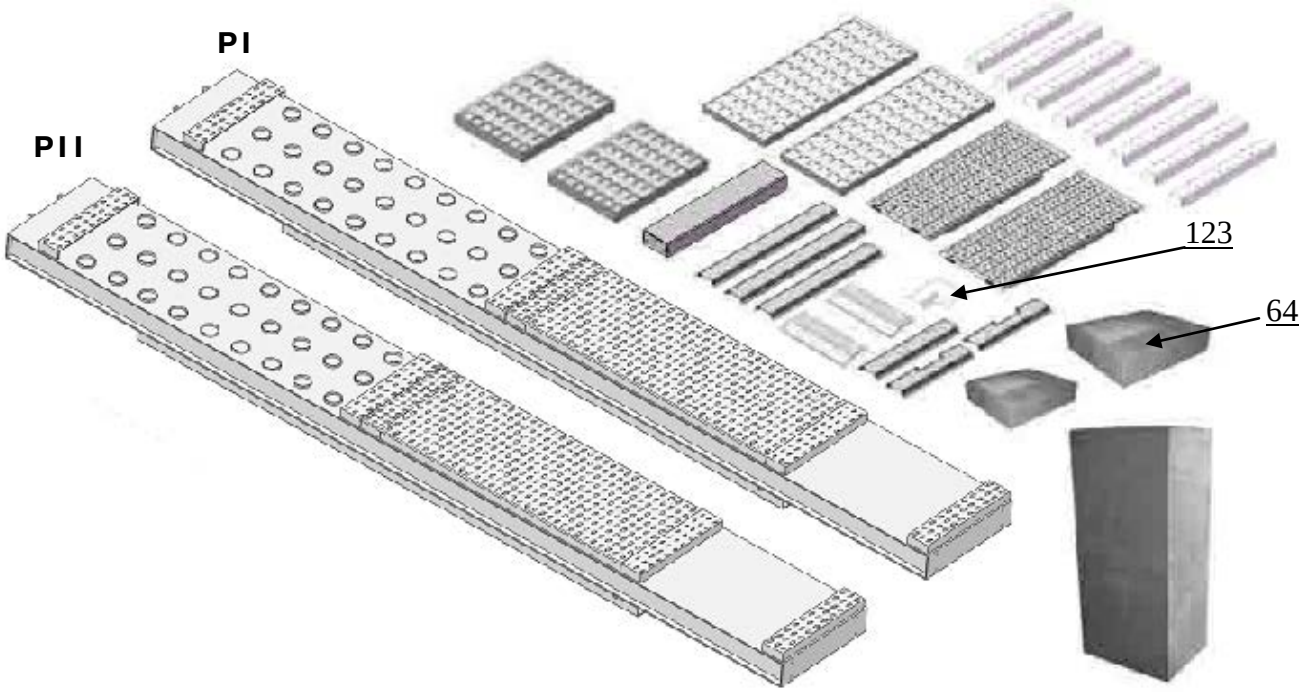


**Rys. / Fig. 8**

2.2 Lista części dla podnośnika w wersji do montażu w zabudowie **patrz Rys. / Fig.9.**

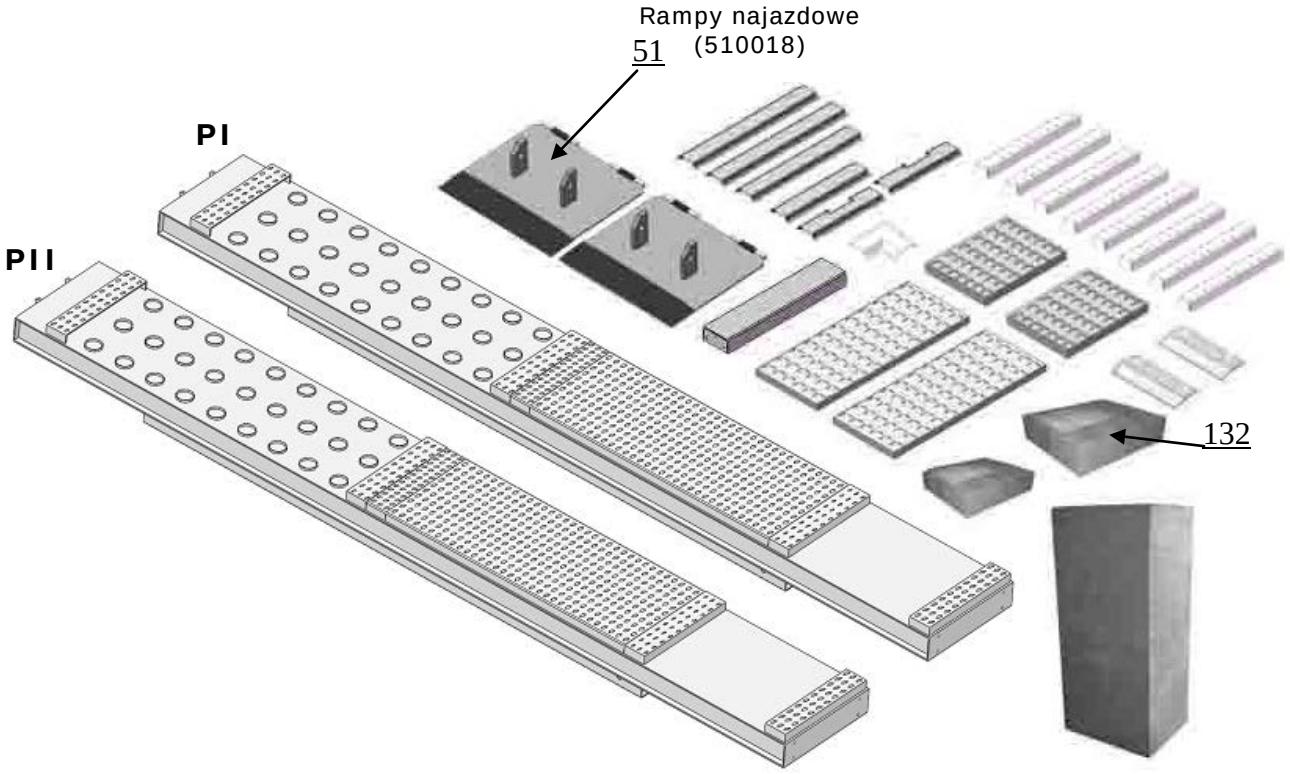


**Rys. / Fig. 9**

3. Otwórz opakowanie z częściami i sprawdź zgodność z dołączoną listą. **(patrz Rys./Fig. 10)**.

**Rys./Fig.10**

4. Sprawdź zawartość opakowań foliowych.
   4.1. Zestaw części dla wariantu do montażu na posadzce **(patrz Rys./Fig.11)**

**Rys./Fig.11**

4.2. Zestaw części dla wariantu do montażu w zabudowie **(patrz Rys./Fig.12)**

**Rys./Fig.12**

## C. Schemat i instalacja sytemu hydraulicznego i pneumatycznego

1. Wybierz miejsce montażu zgodnie z punktem **A (patrz Rys./Fig. 13)**.

Uwaga: Pulpit sterowniczy może zostać zamontowany po lewej lub prawej stronie podnośnika.

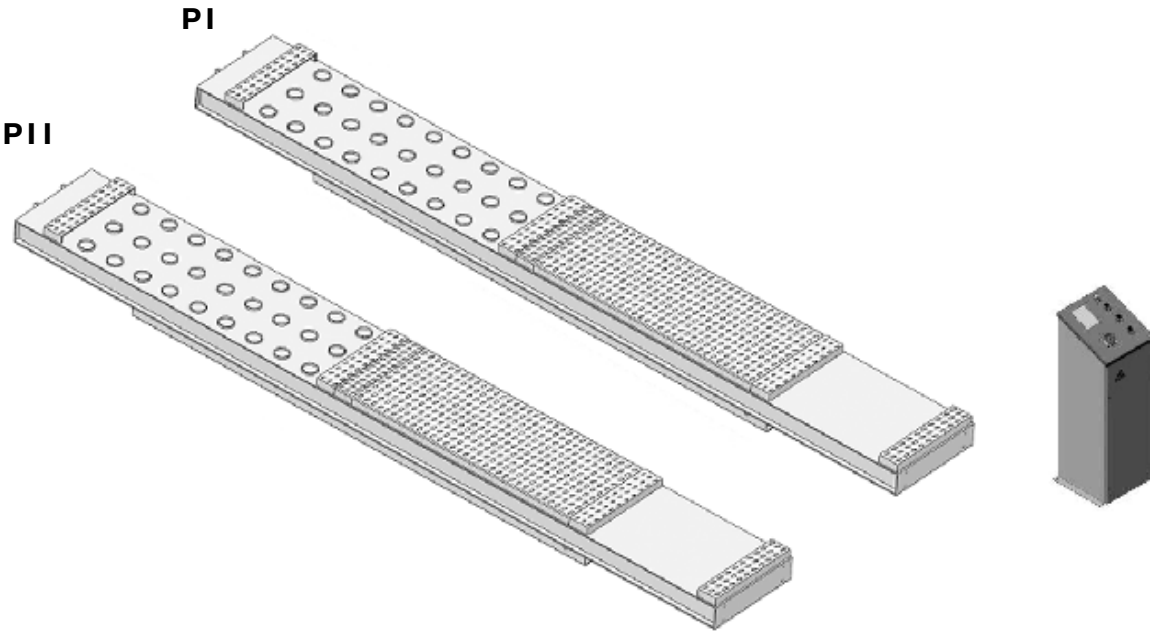


**Rys./Fig.13**

2. Podłącz przewody olejowe i pneumatyczne do siłowników platformy MASTER. **(patrz Rys./Fig. 14)**

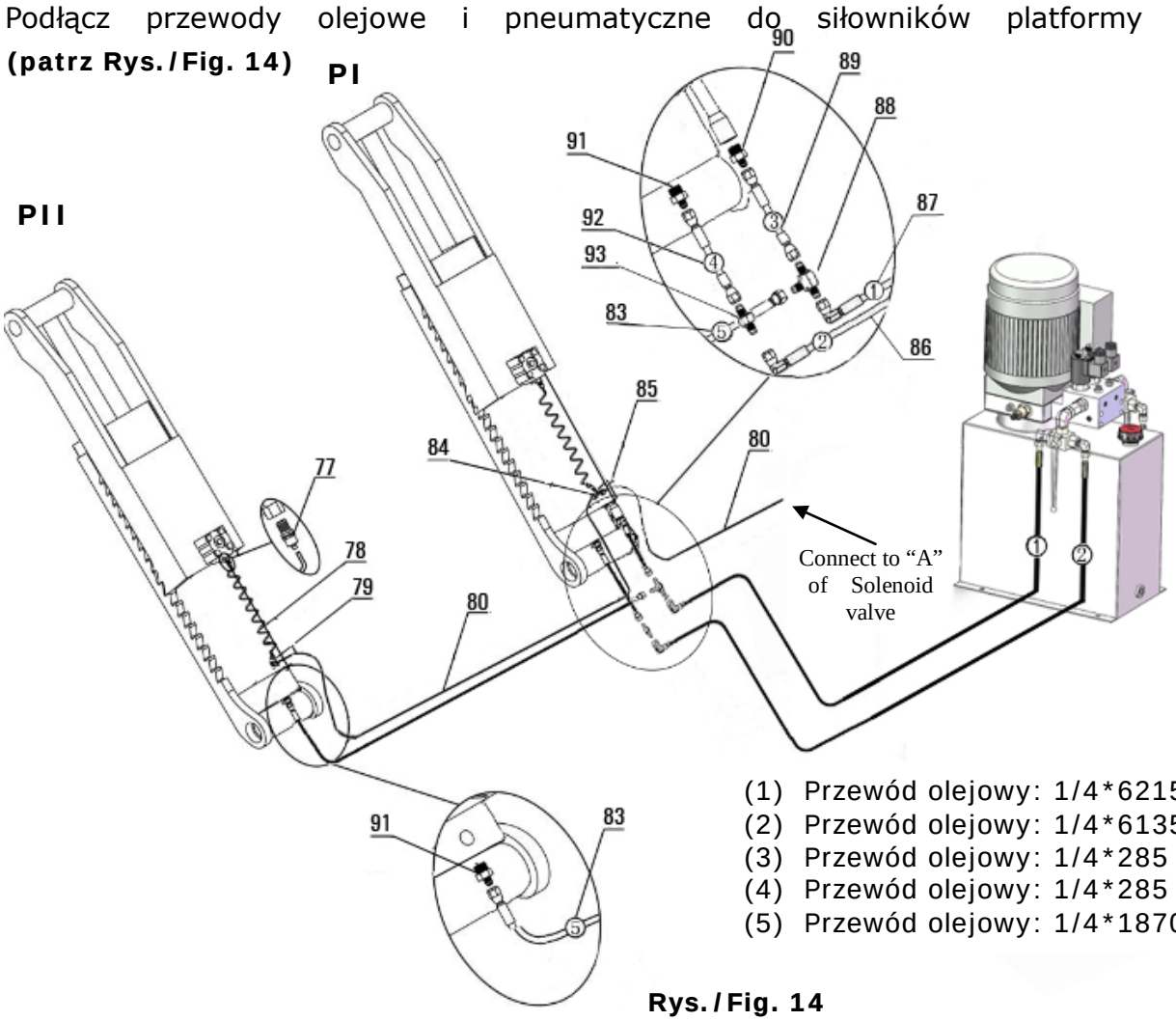


(1) Przewód olejowy: 1/4*6215 mm
(2) Przewód olejowy: 1/4*6135 mm
(3) Przewód olejowy: 1/4*285 mm
(4) Przewód olejowy: 1/4*285 mm
(5) Przewód olejowy: 1/4*1870 mm

**Rys./Fig. 14**

3. Podłącz przewody olejowe i pneumatyczne do siłowników platformy SLAVE. **(patrz Rys./Fig. 15)**

(6) Przewód olejowy: 1/4*5500 mm
(7) Przewód olejowy: 1/4*5500 mm
(8) Przewód olejowy: 1/4*5500 mm
(9) Przewód olejowy: 1/4*5500 mm
(10) Przewód olejowy: 1/4*5700 mm

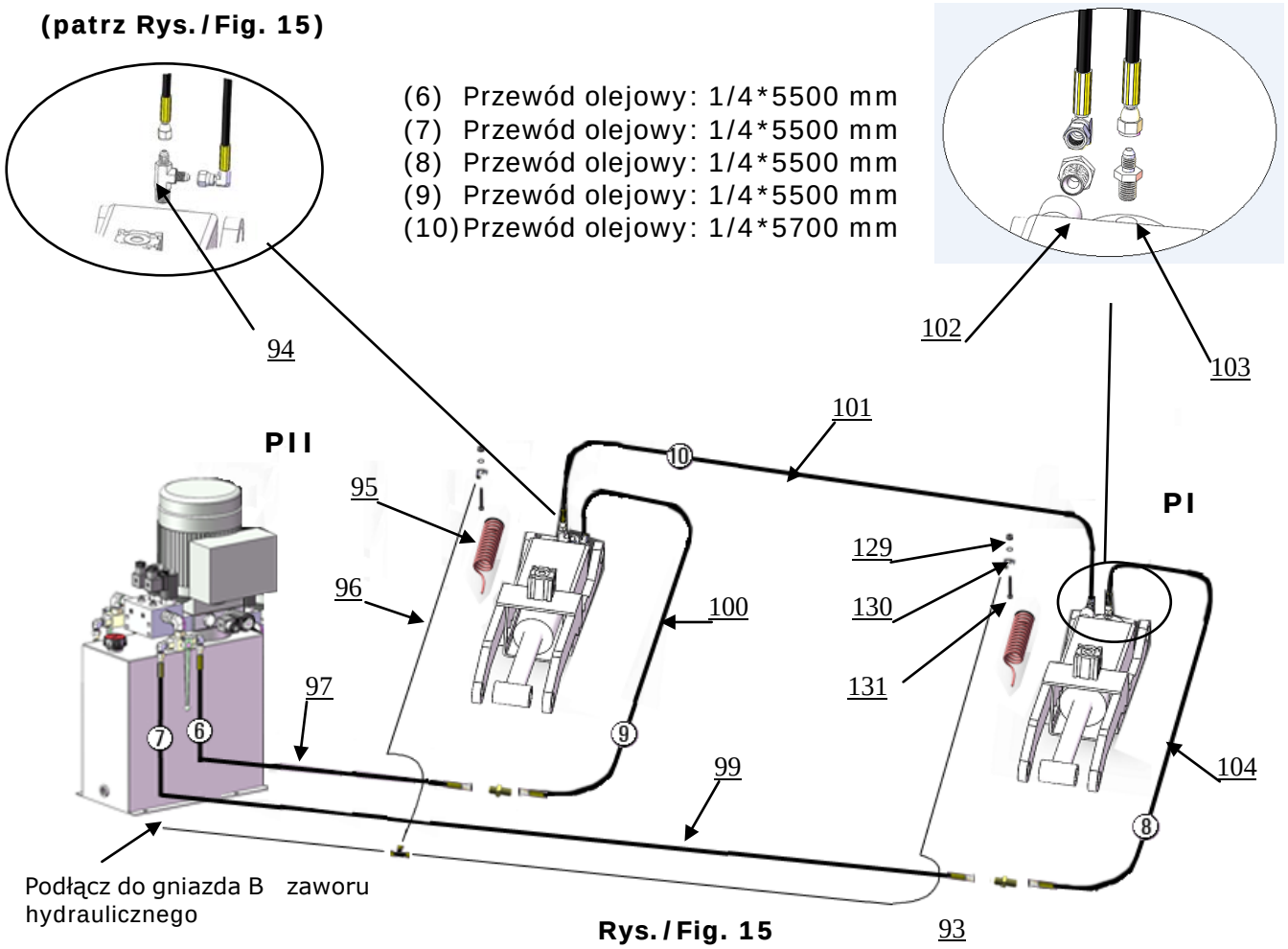


**Rys./Fig. 15**

4. Zamontuj filtroreduktor **(patrz Rys./Fig. 16)**.

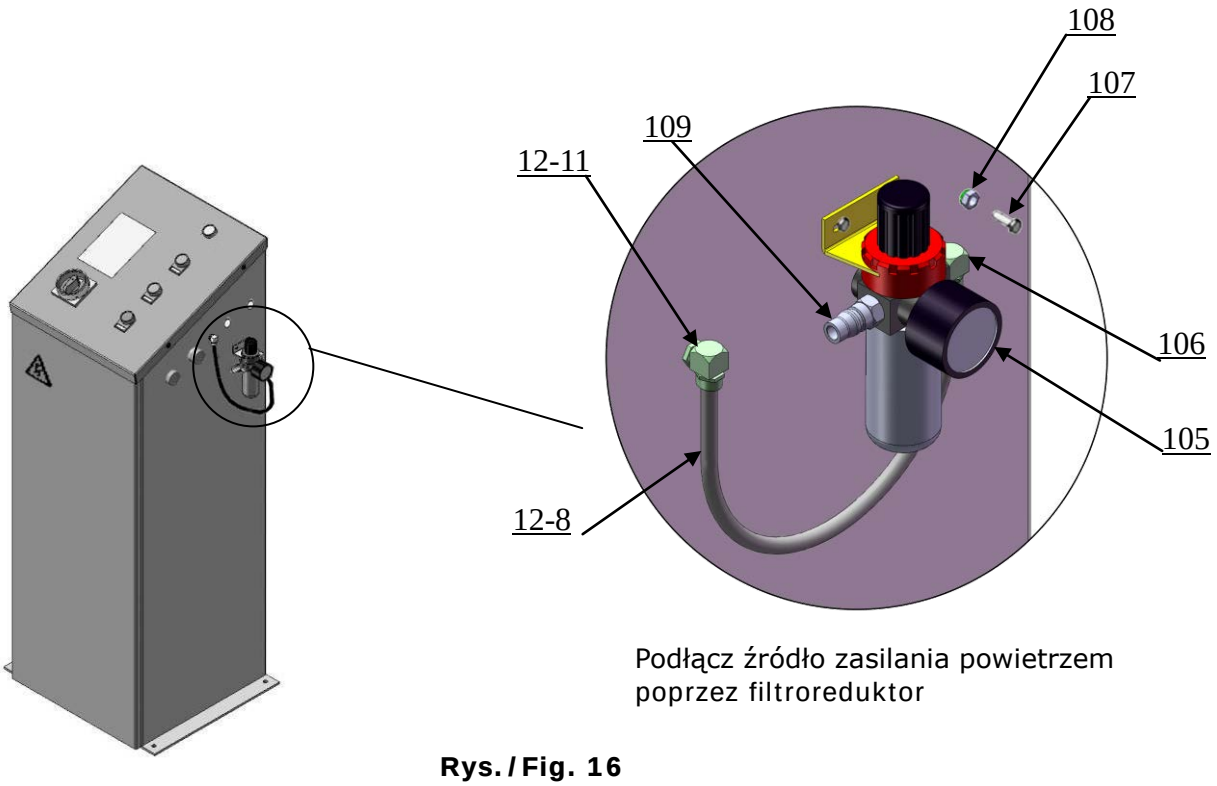


**Rys./Fig. 16**

5. Zamontuj wieszak na przewód kontrolera **(patrz Rys./Fig.17 i 18).**

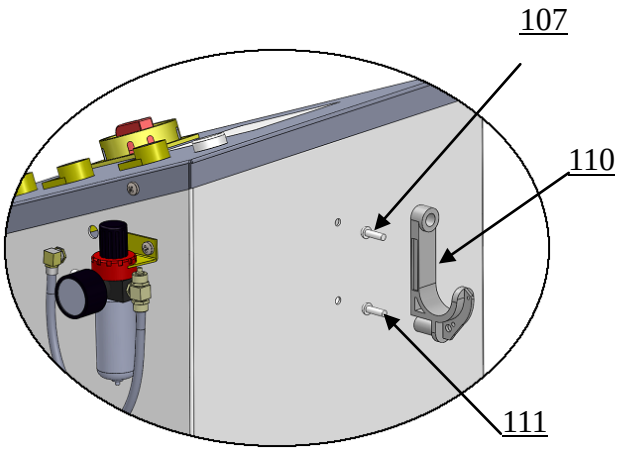


**Rys./Fig. 17**

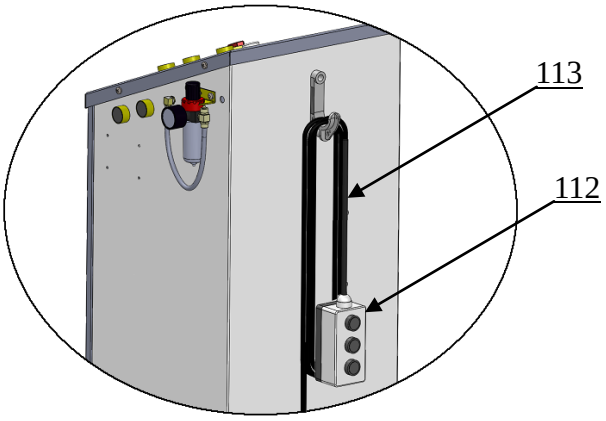


**Rys./Fig. 18**

6. Podłącz źródło sprężonego powietrza i wyreguluj filtroreduktor do ciśnienia 4 – 6 bar **(patrz Rys. / Fig. 19)**.

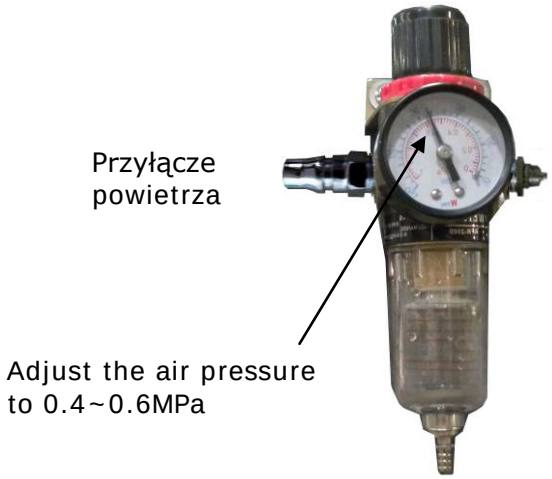


Clockwise to increase the air pressure
Counter-clockwise to reduce the air pressure
Adjust the air pressure to 0.4~0.6MPa

**Rys. / Fig. 19**

**Schemat układu hydraulicznego**

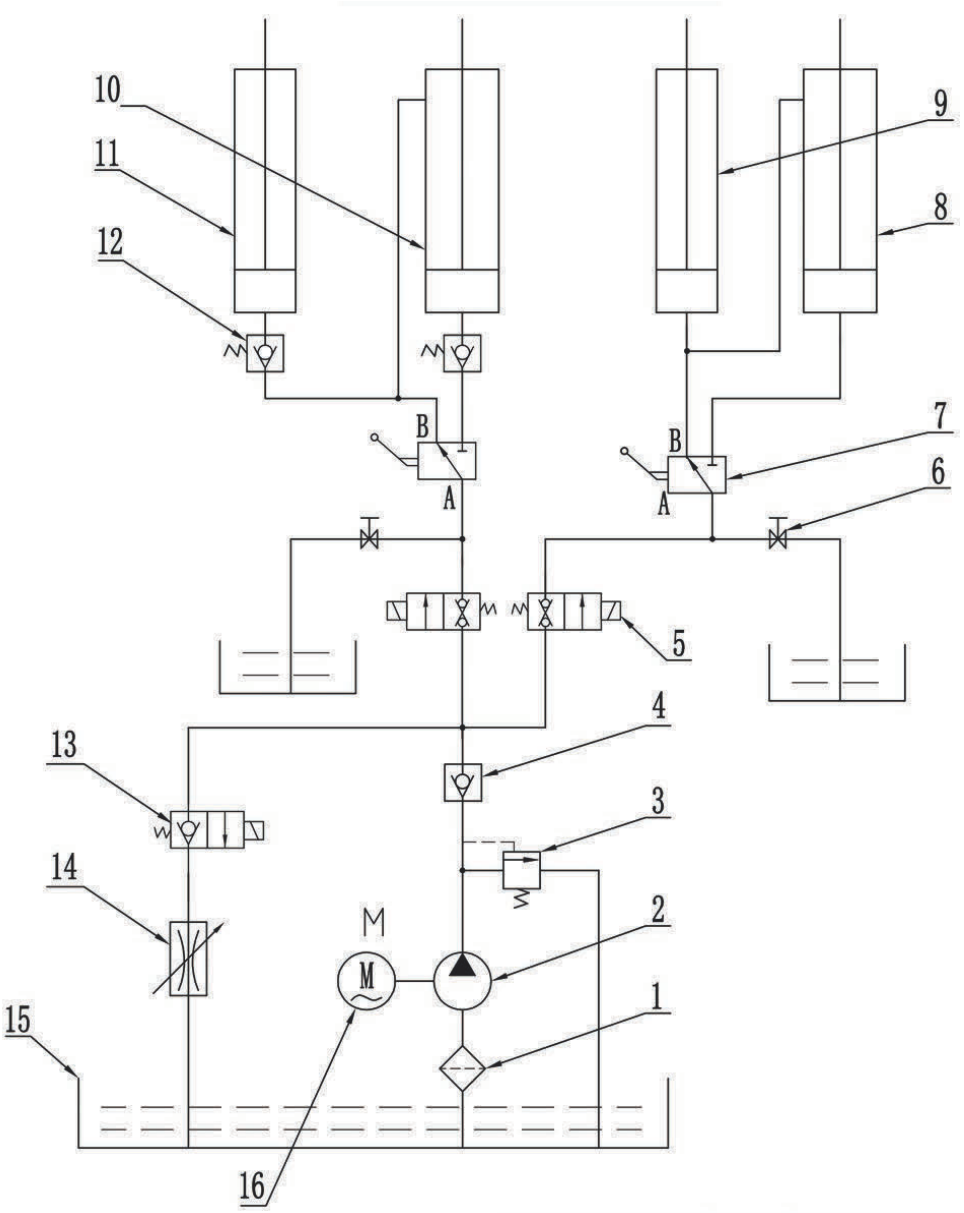


**Opis schematu hydraulicznego**

| Lp. | Opis | | Lp. | Opis |
|---|---|---|---|---|
| 1 | Filtr | | 9 | Siłownik wspomagający platformy SLAVE |
| 2 | Pompa hydrauliczna | | 10 | Główny siłownik platformy MASTER |
| 3 | Zawór spustowy | | 11 | Siłownik wspomagający platformy MASTER |
| 4 | Zawór zwrotny | | 12 | Zawór bezpieczeństwa |
| 5 | Elektro-zawór dwustronnego działania | | 13 | Elektro-zawór spustowy |
| 6 | Zawór dwustronnego działania | | 14 | Zawór regulacji przepływu |
| 7 | Zawór hydrauliczny | | 15 | Zbiornik |
| 8 | Główny siłownik platformy SLAVE | | 16 | Silnik |

**Schemat pneumatyczny**

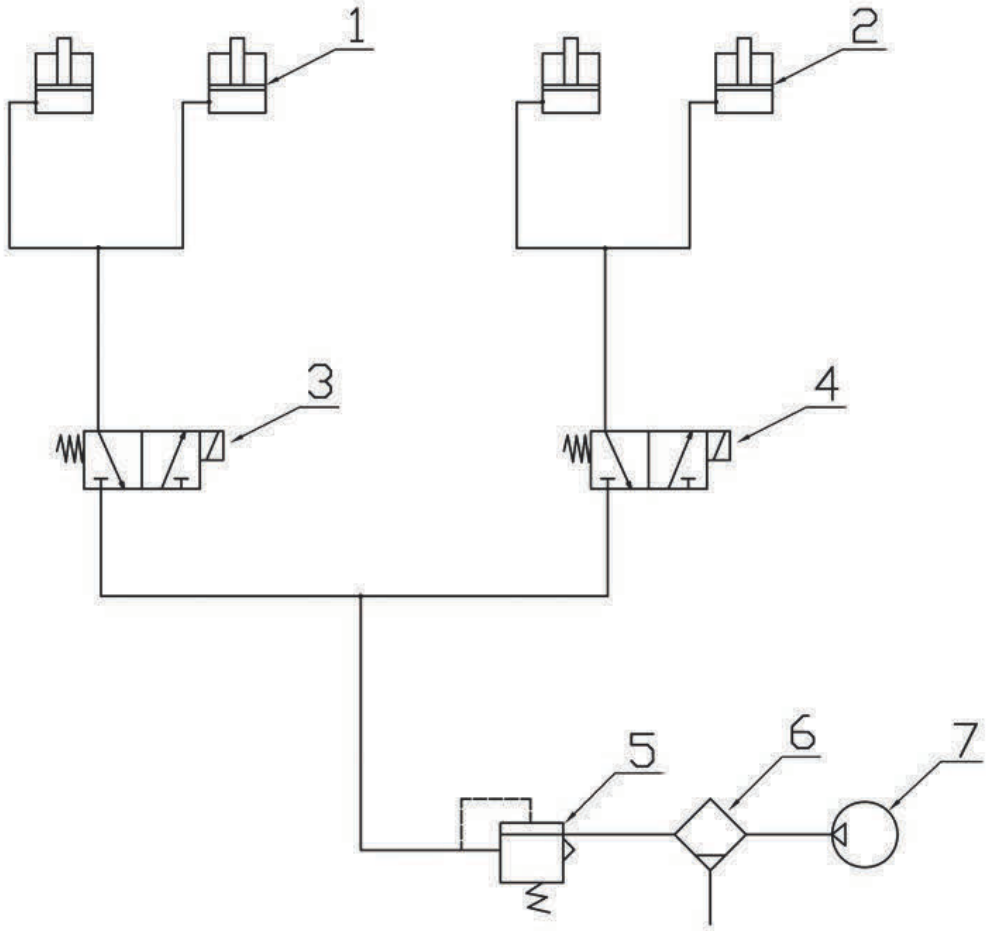


**Opis schematu pneumatycznego**

| Lp. | Opis |
|---|---|
| 1 | Siłownik platformy MASTER |
| 2 | Siłownik platformy SLAVE |
| 3 | Zawór elektro-magnetyczny platformy MASTER |
| 4 | Zawór elektro-magnetyczny platformy SLAVE |
| 5 | Zawór bezpieczeństwa |
| 6 | Separator oleju z filtrem powietrza |
| 7 | Kompresor |

## D. Podłączenie instalacji elektrycznej

1. Wyreguluj wyłącznik termiczny w zależności od zastosowanej pompy hydraulicznej. Zasadniczo wartość nastawy wyłącznika termicznego powinna być równa bądź wyższa niż wartość ustawiona przy silniku. Poniższa tabela zawiera parametry ustawień dla odpowiednich typów pompy hydraulicznych.

| | | |
|---|---|---|
| Pompa hydrauliczna | 3.0 kW; 1 Ph<br>(4.0HP; 1 Ph) | 3.0 kW; 1 Ph<br>4.0HP; 3 Ph |
| Wartość nastawy wyłącznika | 18A | 12A |

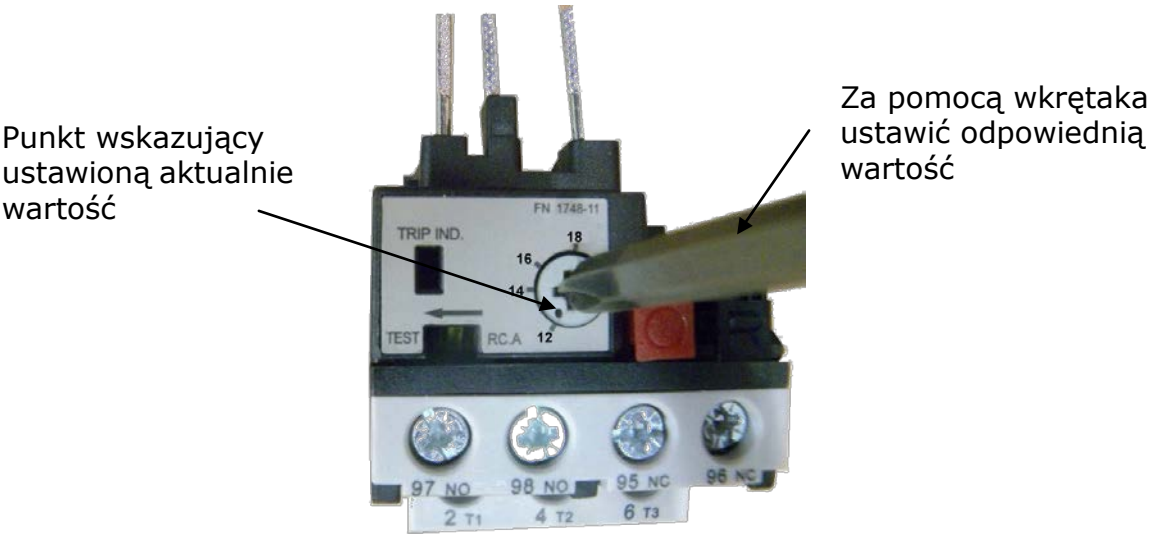


**Rys. / Fig. 20**

2. Podłączenie przewodów elektrycznych **(zasilanie 400V)**

   2.1. Podłącz przewody zasilające pompę hydrauliczną i przewody wyłącznika krańcowego do zgodnie z rysunkiem **Rys. / Fig. 21.**

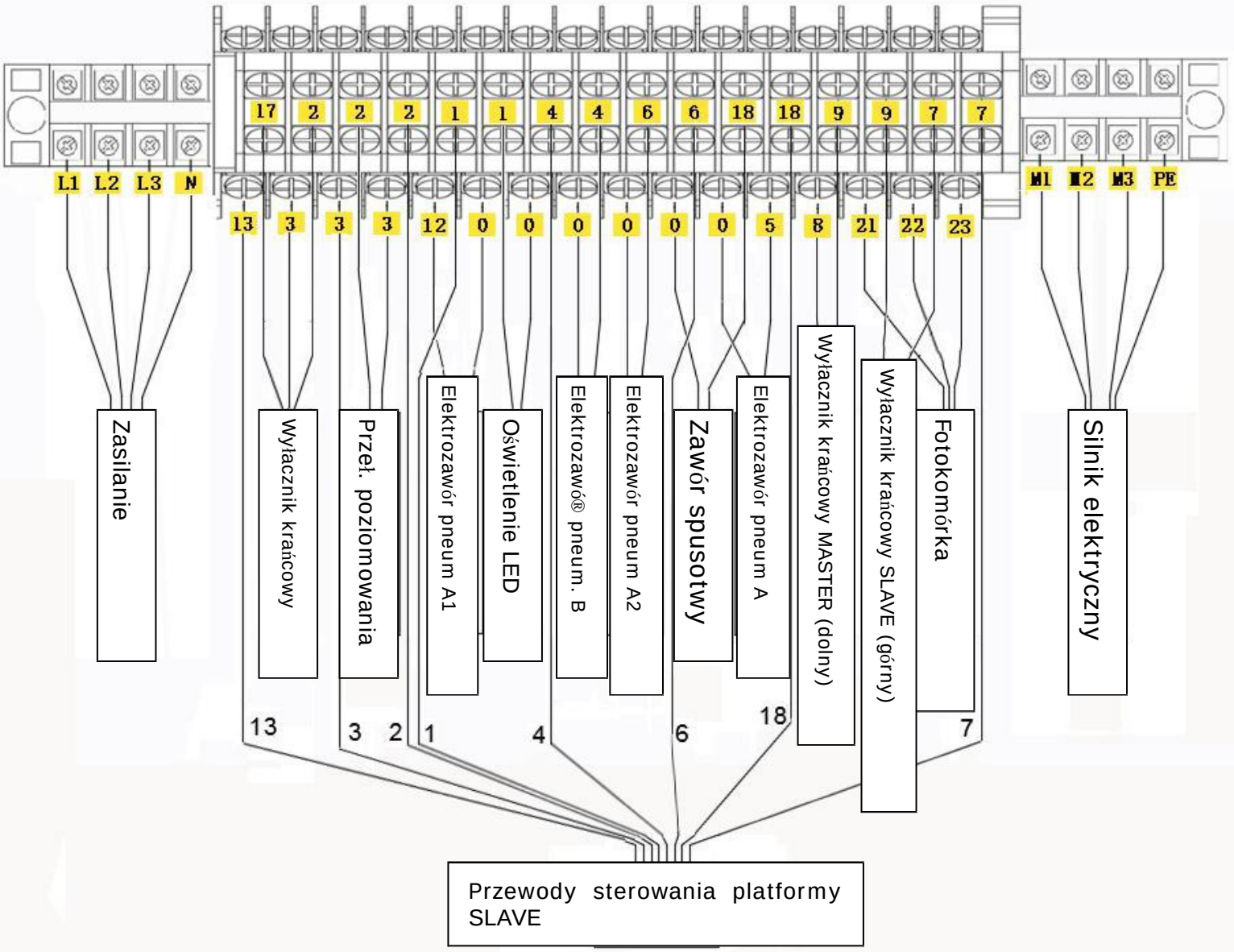


**Rys. / Fig. 21**

2.2. Schemat elektryczny 400V **(patrz Rys./Fig. 22)**.

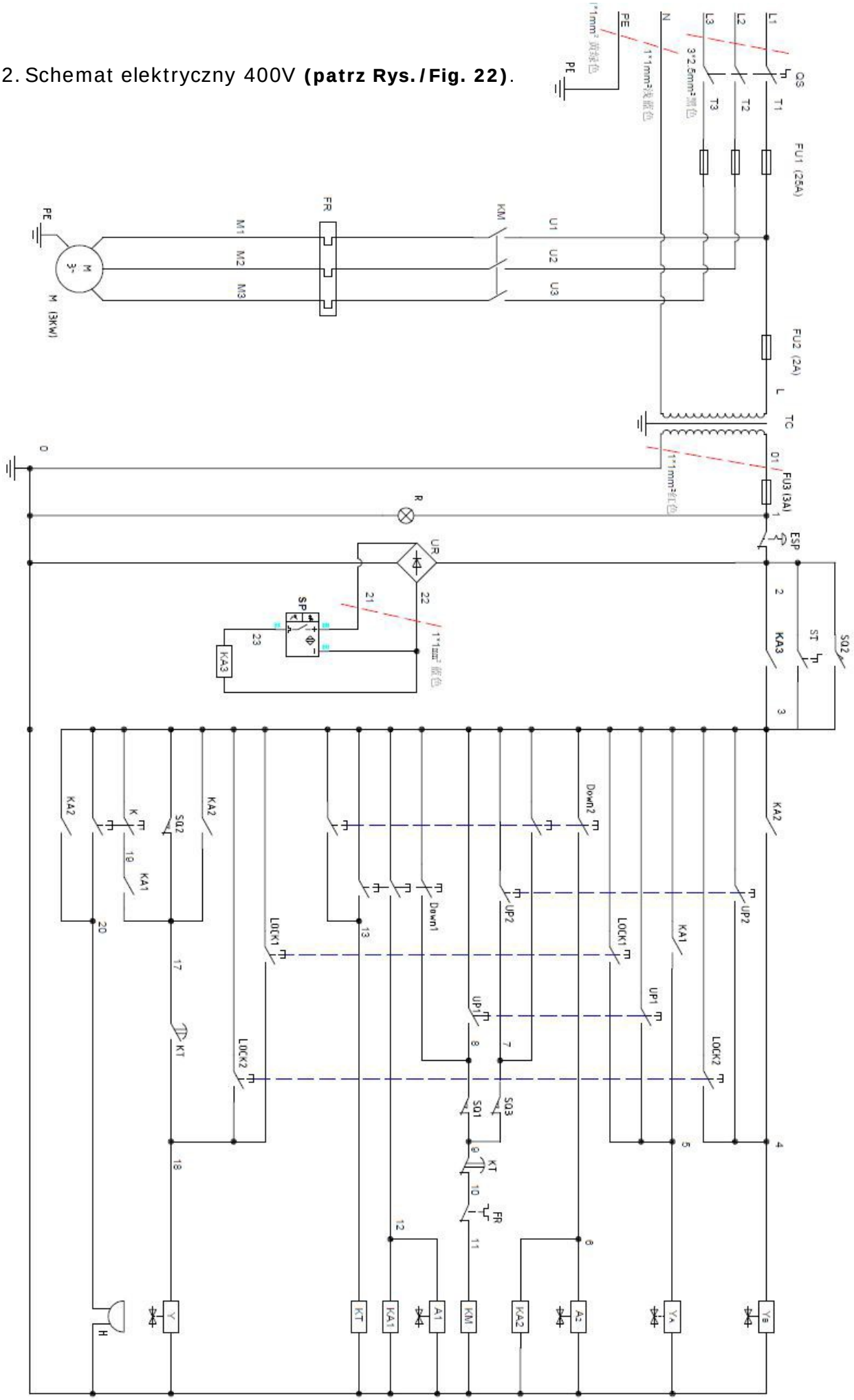


**Rys./Fig. 22**

## Opis schematu elektrycznego 400V

| Nr | Nazwa | Kod | Opis | Nr | Nazwa | Kod | Opis |
|---|---|---|---|---|---|---|---|
| 1 | Włącznik zasilania | QS | 25A | 16 | Zawór kulowy dwudrożny | YA; YB | AC24V |
| 2 | Bezpiecznik | FU1 | 25A | 17 | Elektrozawór pneumatyczny | A1; A2 | AC24V |
| 3 | Bezpiecznik | FU2 | 2A | 18 | Elektrozawór pneumatyczny spustowy | Y | AC24V |
| 4 | Bezpiecznik | FU3 | 3A | 19 | Przycisk | UP1 | 3-funkcyjny |
| 5 | Stycznik AC | KM | 16A/AC24V | 20 | Przycisk | UP2 | 2-funkcyjny |
| 6 | Przekaźnik termiczny | FR | 7A-11A | 21 | Przycisk | Lock1 | 3-funkcyjny |
| 7 | Transformator | TC | 24VAC | 22 | Przycisk | Lock2 | 2-funkcyjny |
| 8 | Wskaźnik zasilania (Lampka) | R | 24V White | 23 | Przycisk | Down1 | 3-funkcyjny |
| 9 | Scram button | ESP | Normal close | 24 | Przycisk | Down2 | 2-funkcyjny |
| 10 | Przełącznik poziomowania | ST | 2-funkcyjny | 25 | Przycisk bezpieczeństwa | K | 2-funkcyjny |
| 11 | Mostek prostowniczy | UR | KBPC10-10 | 26 | Wyłącznik krańcowy | SQ1 SQ2 | 8108（10A） |
| 12 | Fotokomórka | SP | DC24V | 27 | Wyłącznik krańcowy | SQ3 | 8104（10A） |
| 13 | Przekaźnik pośredni | KA3 | DC24V | 28 | Głośnik | H | AC24V |
| 14 | Przekaźnik pośredni | KA1 KA2 | AC24V | 29 | Silnik | M | 3 Ph |
| 15 | Przekaźnik czasowy | KT | AC24V | | | | |

## E. Poziomowanie platform podnośnika i regulacja fotokomórek

1. Zdejmij pokrywę fotokomórki na boku platformy (**patrz Rys./Fig.27, 28**).
2. Ustaw przełącznik odpowietrzania (SA) do pozycji „ON" przed uzupełnieniem oleju hydraulicznego a następnie podnieś platformy do wysokości maksymalnej i uzupełnij olej (**patrz Rys./Fig.26**).
3. Wciśnij przycisk UP (Góra) i unieś platformę P1 na wysokość ok 1 m zgodnie z **Rys./Fig.25**. Obróć dźwignię zaworu do pozycji przedstawionej na **Rys./Fig.26**. Wciśnij przycisk UP (Góra), podnieś platformę P2 na wysokość ok 1 m i obróć dźwignię do pozycji wyjściowej.
4. Jeśli wysokość platformy P1 i P2 znajduje się poza widocznością fotokomórki i zasilanie jest wyłączone, ustaw przełącznik odpowietrzania (SA) w pozycję „ON" (fotokomórka jest pominięta) i wyreguluj poziom platform uzupełniając odpowiednio olej w siłownikach. Następnie ustaw przełącznik odpowietrzania (SA) w pozycję „OFF". Podnośnik jest teraz w normalnym trybie pracy.
5. Sprawdź za pomocą poziomicy ustawienie platform i jeśli to konieczne wyreguluj śruby regulacyjne przy podstawie platform (**patrz Rys./Fig.27**). Jeśli to konieczne zastosuj podkładki regulacyjne i ustaw podnośnik tak aby przód i tył podnośnika znajdował się na tej samej wysokości i na tym samym poziomie. Ustaw górne śruby poziomujące (**patrz Rys.Fig.28**) tak aby dotykały dolnych śrub w momencie gdy podnośnik jest w położeniu dolnym. Dokręć nakrętki kontrujące za pomocą klucza.

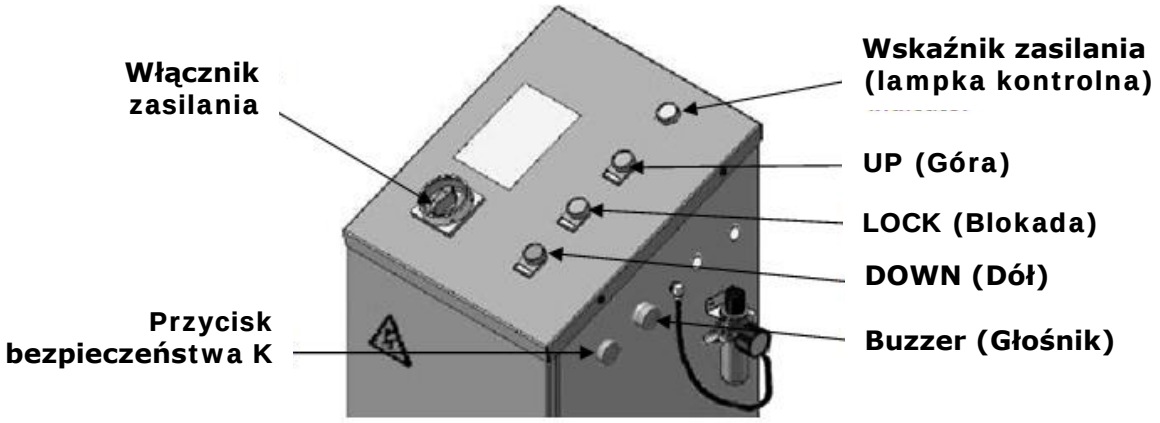


**Rys./Fig.25**

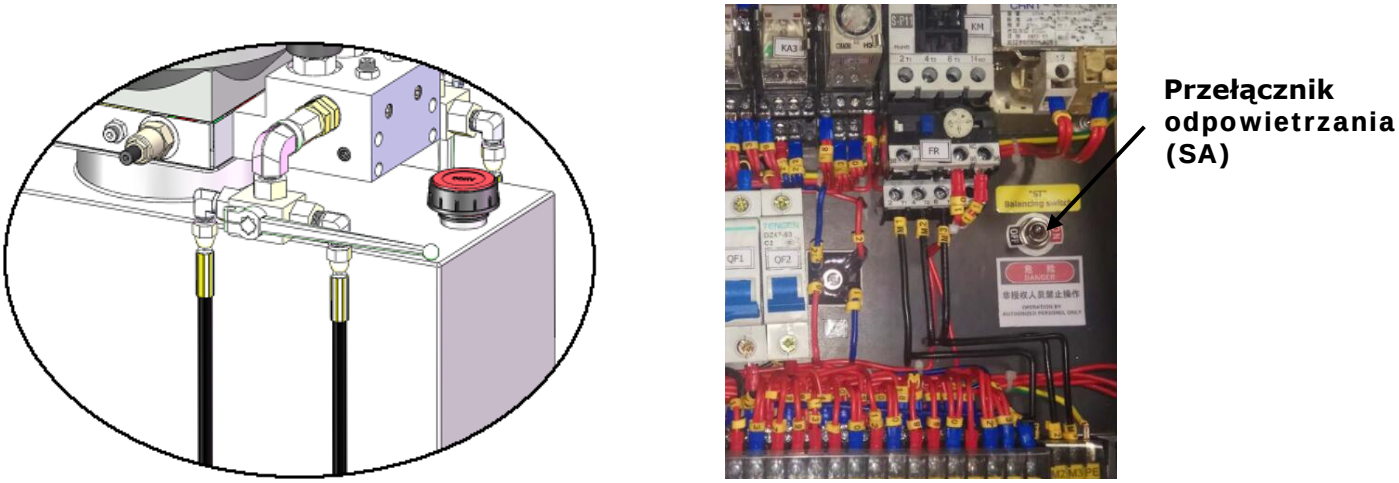


**Rys./Fig.26**

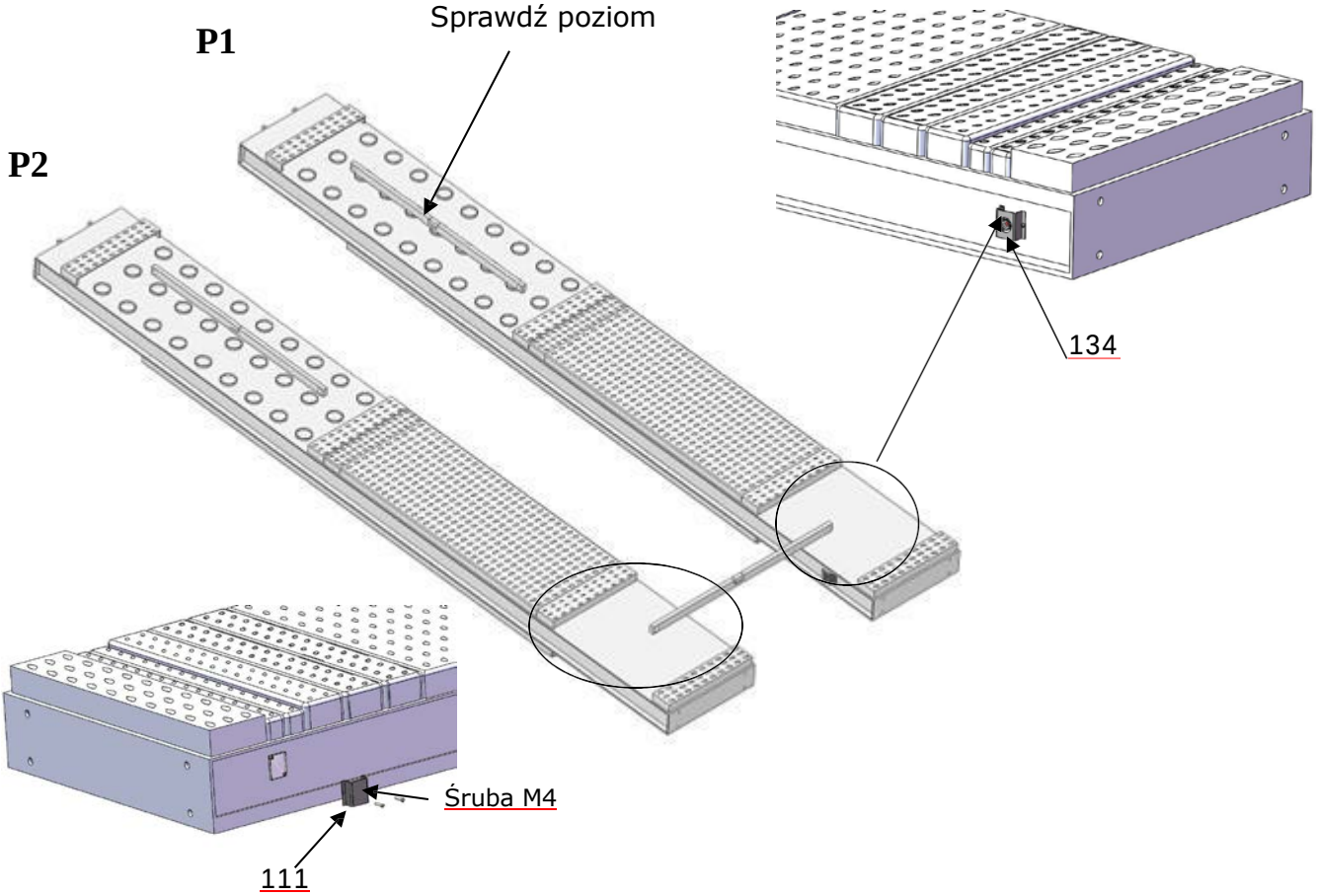


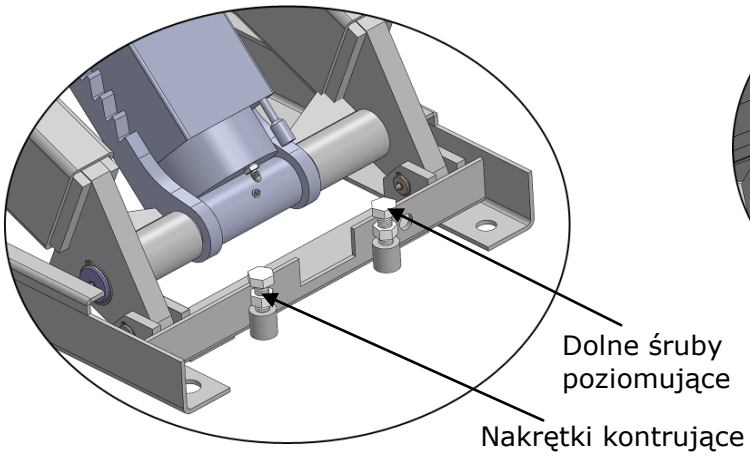


**Rys. / Fig. 27**

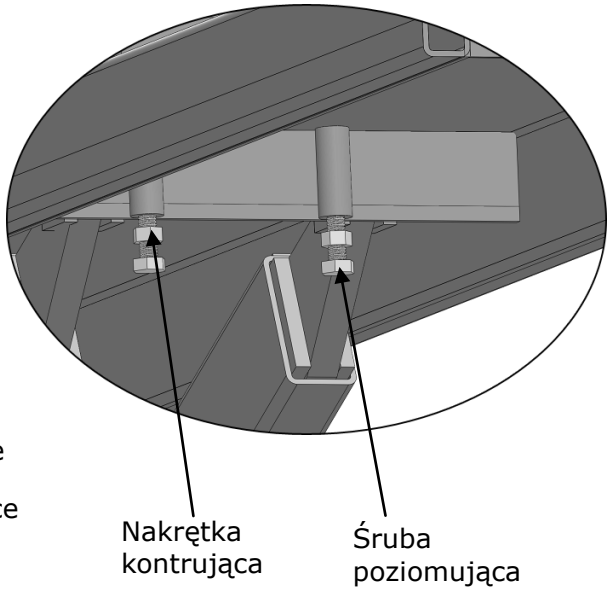


**Rys. / Fig. 28**

## F. Montaż belki łączącej i przewodów hydraulicznych platformy SLAVE.

1. Zamontuj belkę łączącą platformy (**patrz Rys./Fig.29**)

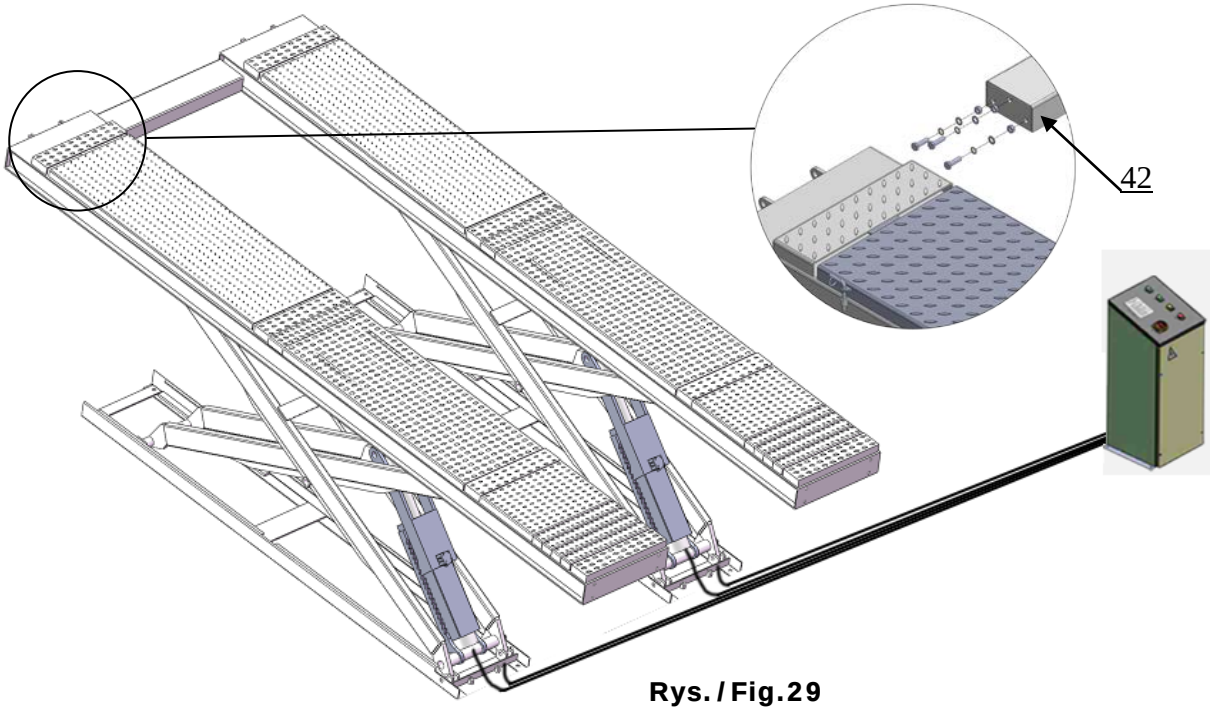


**Rys./Fig.29**

2. Zamontuj przewód hydrauliczny platformy SLAVE (**patrz Rys./Fig.30**)

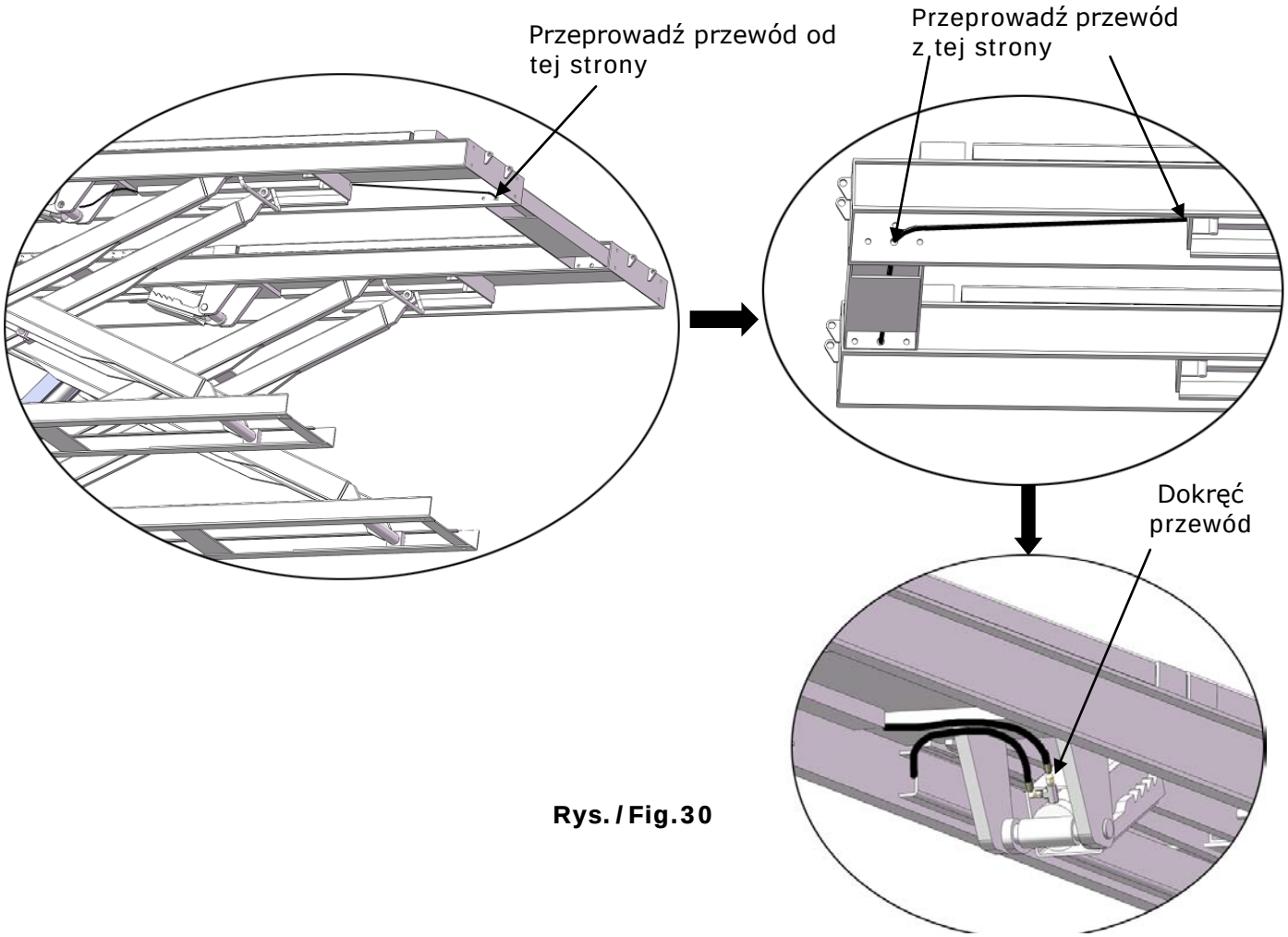


**Rys./Fig.30**

3. Zamontuj kotwy montażowe.

3.1. Podnieś podnośnik na wysokość 1000 mm. Wywierć otwory pod montaż kotew montażowych (**patrz Rys./Fig.31**)

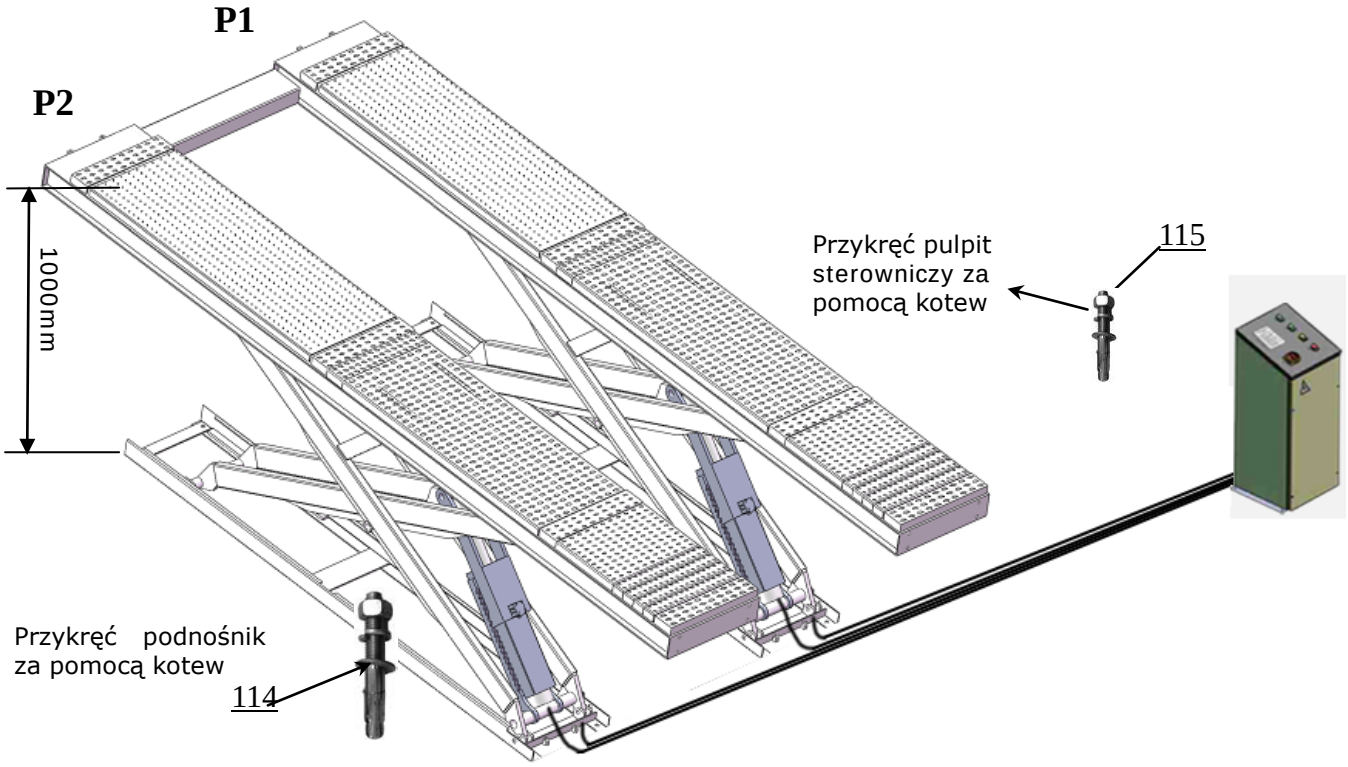


**Rys./Fig. 31**

3.2. Zamontuj kotwy montażowe.

Wywierć otwory za pomocą wiertarki udarowej stosując wiertło dopasowane do średnicy kotwy montażowej. Następnie wbij kotwę w otwór i dokręć nakrętkę kotwy za pomocą klucza **(patrz Rys./Fig. 32).**

**UWAGA: Zalecany moment dokręcania nakrętki kotwy wynosi 150 Nm. Wymagana głębokość montażu kotwy wynosi min. 90 mm.**

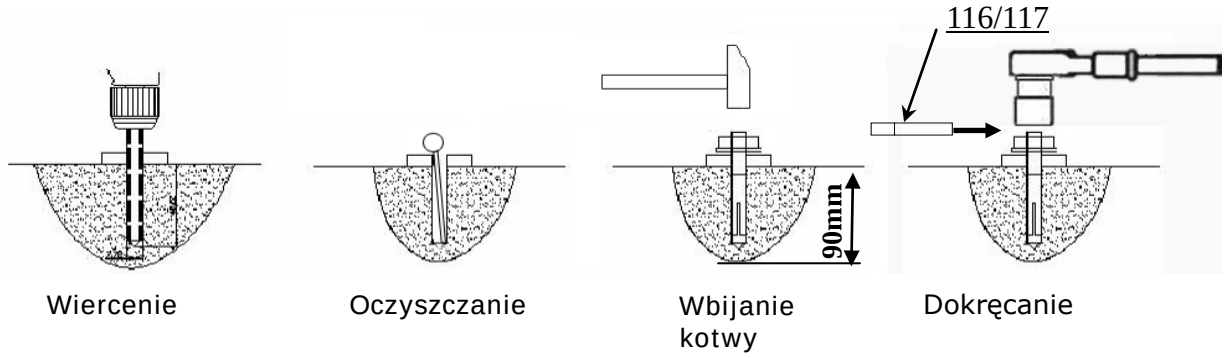


**Kotwy do podnośnika: zastosować wiertło ø19 mm do wykonania otworu.**
**Kotwy do pulpit sterowniczego: zastosować wiertło ø10 mm do wykonania otworu**

**Rys./Fig. 32**

### G. Montaż osłony przewodów hydraulicznych – wariant montażu na posadzce.

1. Złącz przewody hydrauliczne i pneumatyczne za pomocą opasek zaciskowych. Następnie przykryj przewody osłonami (**patrz Rys. / Fig. 33**).

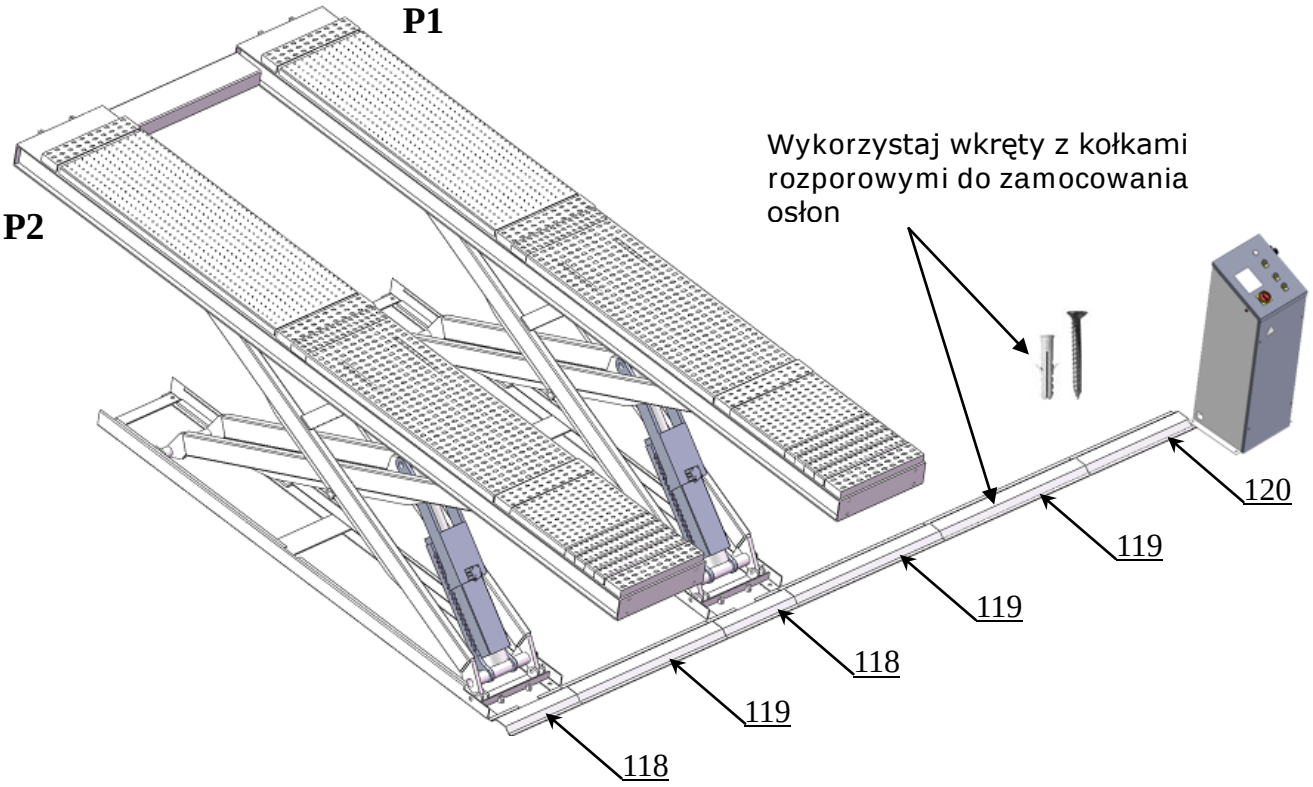


**Rys. / Fig. 33**

2. Zamontuj kołki osłon przewodów (**patrz Rys. / Fig. 34**).

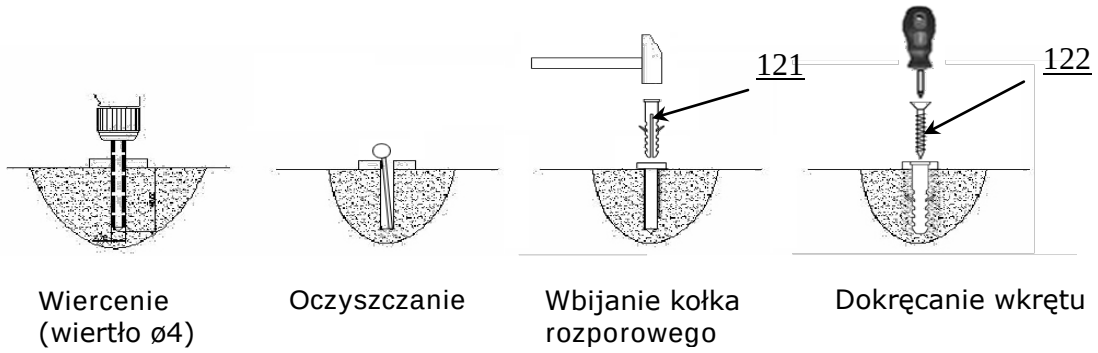


**Rys. / Fig. 34**

## V. PIERWSZE URUCHOMIENIE

### A. Uzupełnianie oleju i synchronizacja

1. Włączyć zasilanie, wcisnąć przycisk **Up (Góra)** i sprawdzić kierunek obrotów silnika. Jeżeli kierunek jest niewłaściwy należy zamienić kolejność podłączenia przewodów fazowych.
2. Zalać zbiornik pompy olejem hydraulicznym (**Uwaga: Aby wydłużyć żywotność pompy należy stosować olej hydrauliczny klasy 32 lub 46 – zalecany olej Total Azolla ZS32**).
3. Ustawić platformy w dolnym położeniu (wysokość minimalna).
   3.1. Ustawić zawór w pozycji uzupełniania oleju (**patrz Rys./Fig. 41**). Następnie wcisnąć przycisk **Up (Góra)** i napełnić całkowicie olejem cylinder SLAVE. Następnie wcisnąć przycisk **Lock (Blokada)** przez krótką chwilę aby odpowietrzyć system hydrauliczny (powtórzyć proces dwukrotnie).
   3.2. Ustawić zawór w pozycji normalnej pracy (**patrz Rys./Fig. 42**). Wcisnąć przycisk **Up (Góra)** aby podnieść platformy. Upewnić się że platformy są na tej samej wysokości. Jeśli nie wykonać procedurę synchronizacji do momentu kiedy obydwie platformy będą na jednakowej wysokości i blokady mechaniczne będą pracowały jednocześnie.

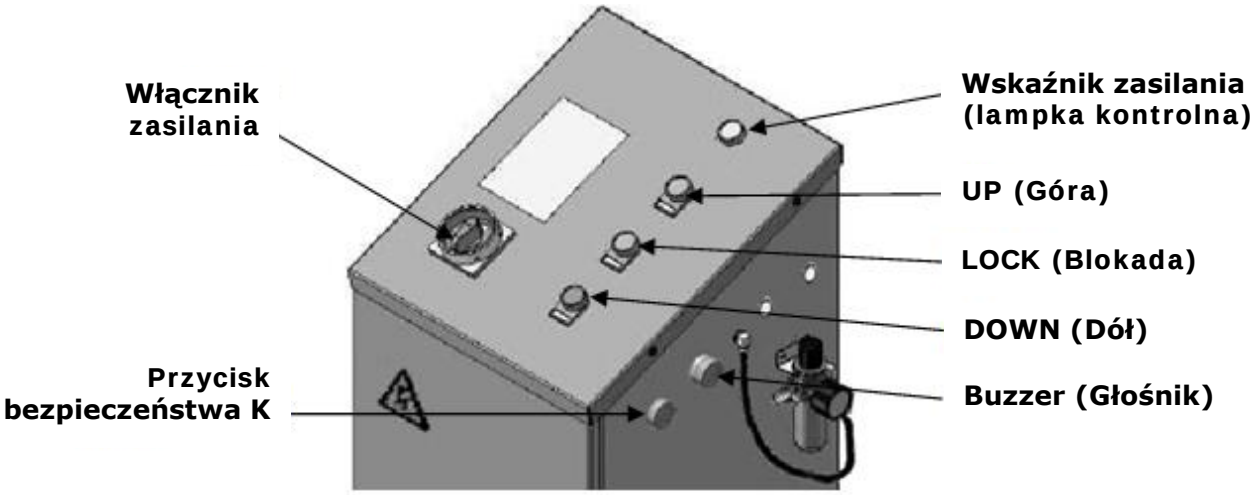


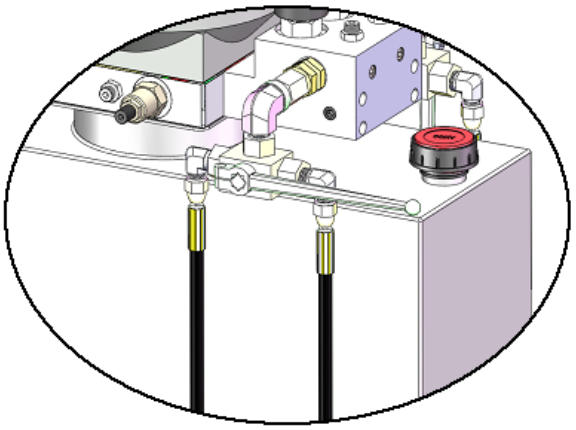

Uzupełnianie oleju

**Rys./Fig. 41**

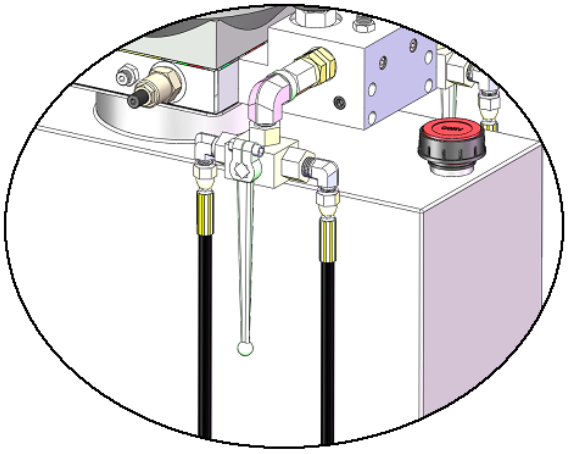

Normalna praca

**Rys./Fig. 42**

4. Opuścić obydwie platformy SLAVE (mała i duża) do położenia dolnego (wysokość minimalna).
   4.1. Ustawić zawór w pozycji uzupełniania oleju (**patrz Rys./Fig. 43**). Wcisnąć przycisk **Up (Góra)** i napełnić całkowicie olejem drugi siłownik. Przytrzymać przez chwilę przycisk **Lock (Blokada)** aby odpowietrzyć siłownik. Powtórzyć proces kilkukrotnie.
   4.2. Ustawić zawór w pozycji normalnej pracy (**patrz Rys./Fig. 44**). Wcisnąć przycisk **Up (Góra)** aby podnieść platformy. Upewnić się że platformy są na tej samej wysokości. Jeśli nie wykonać procedurę synchronizacji do momentu kiedy obydwie platformy będą na jednakowej wysokości i blokady mechaniczne będą pracowały jednocześnie.

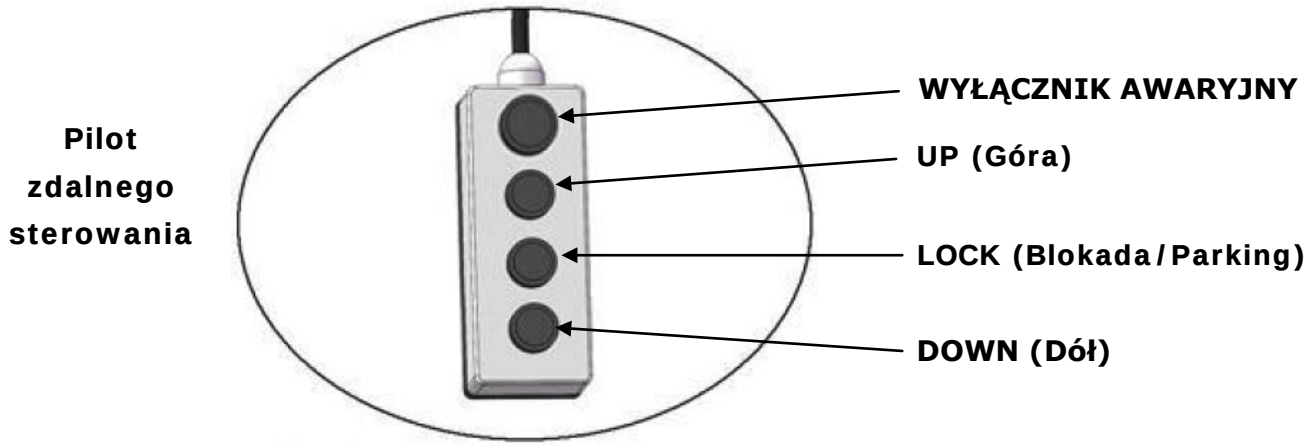


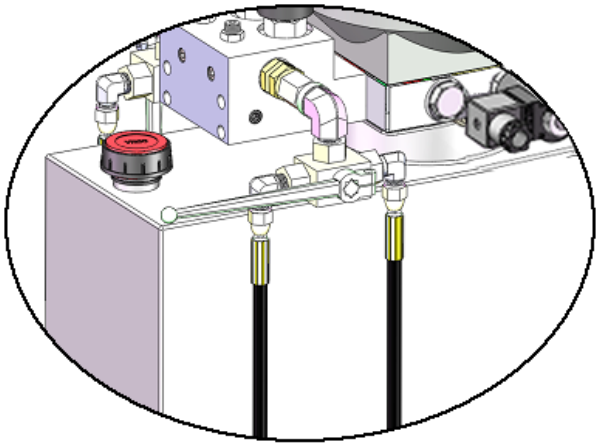

Uzupełnianie oleju

**Rys./Fig. 43**

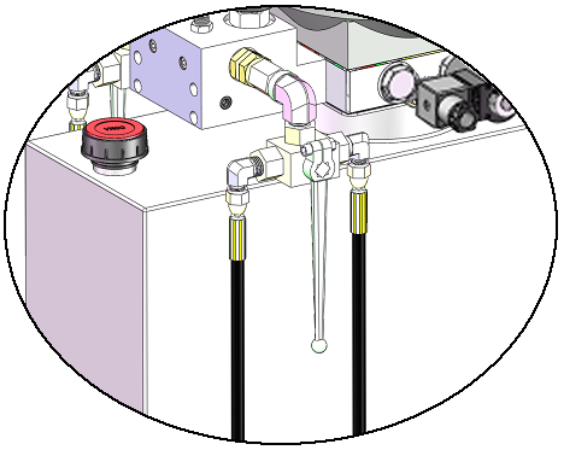

Normalna praca

**Rys./Fig. 44**

**B. Rozruch kontrolny**

Sprawdź wyłącznik krańcowy wysokości, przewody i złącza. Jeśli wszystko nie stwierdziłeś usterek i nieprawidłowości, wykonaj test. Podnośnik należy okresowo konserwować i sprawdzać poprawność działania przed każdym użyciem.

## VI. INSTRUKCJA OBŁUGI

### A. Podnoszenie pojazdu

1. Utrzymywać otoczenie podnośnika w czystości i platformy opuszczone całkowicie w dół.
2. Wprowadzić pojazd na platformy i zaciągnąć hamulec ręczny.
3. Włączyć zasilanie i wcisnąć przycisk **Up (Góra)**. Podnieść pojazd na żądaną wysokość. **UWAGA: Upewnić się że pojazd jest stabilny.**
4. Wcisnąć przycisk **Lock (Blokada)**, aby zablokować pojazd w bezpiecznej pozycji. Upewnić się, że mechanizmy zabezpieczające są na tej samej wysokości.

### B. Opuszczanie pojazdu

1. Upewnić się, że otoczenie wokół i pod podnośnikiem jest bezpieczne. W otoczeniu podnośnika może znajdować się jedynie operator.
2. Wcisnąć przycisk **Down (Dół)**, podnośnik uniesie się przez ok. 3-5 sekund, siłowniki pneumatyczne zwolnią blokady i podnośnik zacznie się opuszczać do wysokości bezpiecznej ok 600 mm nad ziemią. Odsunąć się od podnośnika i wcisnąć przycisk **Down (Dół)** oraz przycisk bezpieczeństwa **K** znajdujący się na boku obudowy. Podnośnik opuści się do samego dołu z alarmem dźwiękowym.
3. Wyprowadzić pojazd ze stanowiska w momencie, gdy podnośnik jest całkowicie opuszczony.
4. Wyłączyć zasilanie.

## VII. KONSERWACJA

**Co 1 miesiąc:**

1. Dokręcić nakrętki mocujące podnośnik do podłoża (zalecany moment: 150 Nm).
2. Nasmarować wszystkie elementy ruchome smarem.

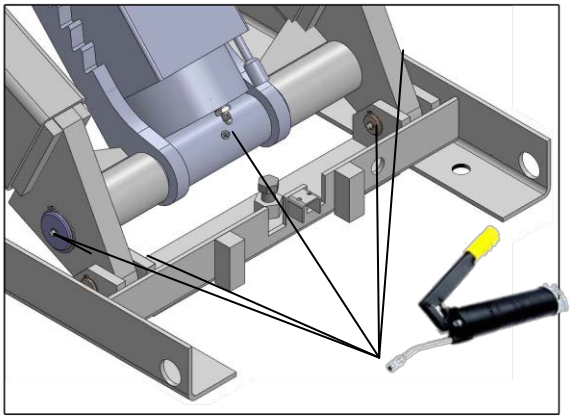

**Sworznie dolne siłowników**

**Rys. / Fig. 45**

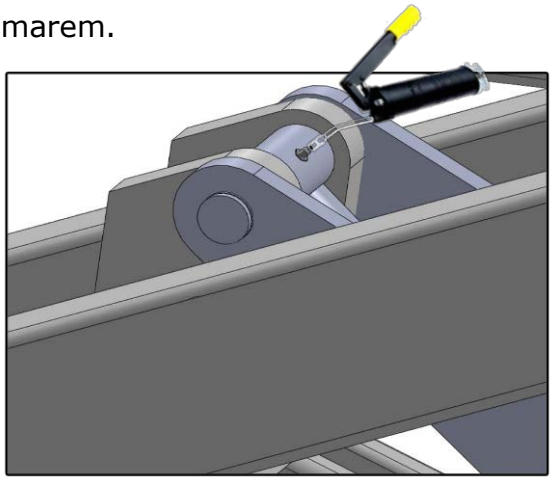

**Sworznie górne siłowników**

**Rys. / Fig. 46**

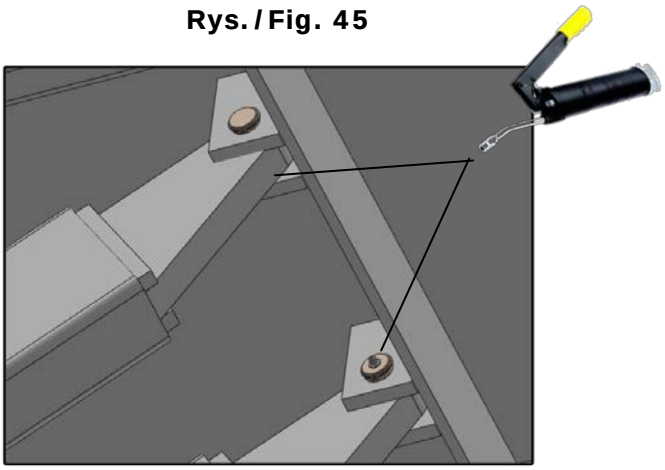

**Sworznie łączące ramiona z platformami**

**Rys. / Fig. 47**

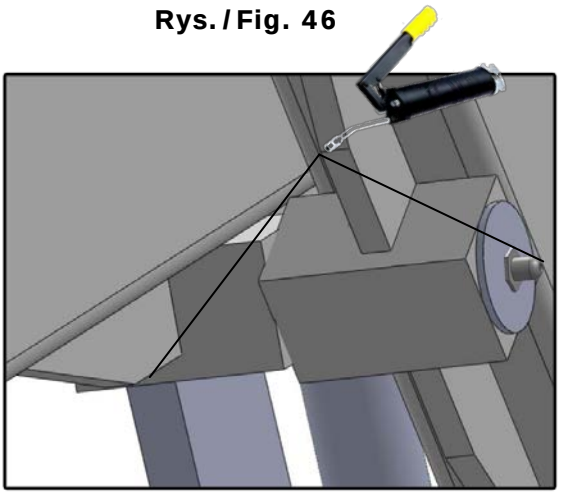

**Sworznie ramion krzyżowych**

**Rys. / Fig. 48**

3. Sprawdzić wszystkie złącza, śruby, sworznie pod kątem prawidłowości montażu i pracy.
4. Sprawdzić wizualnie przewody hydrauliczne, pneumatyczne oraz czy występują ewentualne wycieki.
5. Wypoziomować obydwie platformy.

   **UWAGA:** Wszystkie kotwy montażowe powinny być dokręcone z odpowiednią siłą. Jeżeli którakolwiek z kotew nie spełnia swojej funkcji, zaprzestać używania podnośnika do czasu jej wymiany.

**Co 6 miesięcy:**

1. Sprawdzić wizualnie wszystkie elementy ruchome w poszukiwaniu zużycia lub uszkodzenia; zużyte/uszkodzone elementy wymienić na nowe.
2. Sprawdzić, wyregulować i wypoziomować platformy podnośnika.
3. Dokręcić wszystkie połączenia gwintowe a w szczególności kotwy montażowe.

**Co 12 miesięcy:**

1. Sprawdzić wszystkie złącza, śruby, sworznie pod kątem prawidłowości montażu i pracy.
2. Sprawdzić wizualnie wszystkie elementy ruchome w poszukiwaniu zużycia lub uszkodzenia; zużyte/uszkodzone elementy wymienić na nowe.
3. Sprawdzić wizualnie przewody hydrauliczne, pneumatyczne oraz czy występują ewentualne wycieki. Zużyte/uszkodzone elementy wymienić na nowe
4. Sprawdzić, wyregulować i wypoziomować platformy podnośnika.
5. Sprawdzić zabezpieczenia mechaniczne podnośnika.
6. Dokręcić wszystkie połączenia gwintowe a w szczególności kotwy montażowe.
7. Wymienić olej hydrauliczny (zalecany olej: Total Azolla ZS32).

## VIII. TYPOWE USTERKI

| USTERKA | PRZYCZYNA | ZALECENIA |
|---|---|---|
| Silnik elektryczny nie pracuje | 1.Uszkodzony przycisk<br>2.Uszkodzone przewody elektryczne<br>3.Uszkodzony stycznik AC<br>4.Uszkodzony silnik | 1. Naprawić/wymienić<br>2. Naprawić/wymienić<br>3. Naprawić/wymienić<br>4. Naprawić/wymienić |
| Silnik pracuje jednak podnośnik nie podnosi się | 1. Silnik pracuje w niewłaściwym kierunku<br>2. Niski poziom oleju<br>3. Uszkodzona przekładnia pompy<br>4. Uszkodzony zawór spustowy lub zwrotny<br>5. Uszkodzona cewka elektrozaworu hydraulicznego | 1. Zamienić przewody fazowe zasilania<br>2. Uzupełnić olej<br>3. Naprawić/wymienić<br>4. Naprawić/wymienić<br>5. Naprawić/wymienić |
| Podnośnik opada w dół | 1. Uszkodzona cewka elektrozaworu hydraulicznego<br>2. Uszkodzony zawór spustowy lub zwrotny<br>3. Wyciek z siłownika lub przewodu hydraulicznego | 1. Naprawić/wymienić<br>2. Naprawić/wymienić<br>3. Naprawić/wymienić |
| Podnośnik unosi się zbyt wolno | 1. Zanieczyszczony obieg oleju hydraulicznego<br>2. Uszkodzona przekładnia pompy<br>3. Przeciążony podnośnik<br>4. Zbyt niskie napięcie zasilania<br>5. Zapowietrzony układ hydrauliczny | 1. Wyczyścić układ hydrauliczny<br>2. Naprawić lub wymienić pompę<br>3. Sprawdzić obciążenie/zredukować<br>4. Sprawdzić zasilanie elektryczne<br>5. Uzupełnić olej i odpowietrzyć układ |
| Nie można opuścić podnośnika | 1. Uszkodzona cewka elektrozaworu hydraulicznego<br>2. Uszkodzona cewka elektrozaworu pneumatycznego<br>3. Uszkodzony siłownik pneumatyczny<br>4. Uszkodzony przewód pneumatyczny | 1. Naprawić/wymienić<br>2. Naprawić/wymienić<br>3. Naprawić/wymienić<br>4. Sprawdzić przewody pneumatyczne |

## IX. RYSUNKI TECHNICZNE

**Obrotnice – opcja dodatkowa**

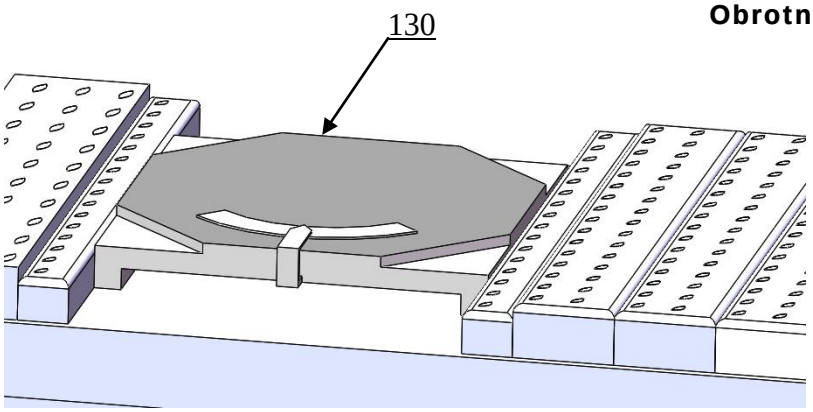


**Zamontuj dystanse 40mm po obydwu stronach, jeśli używasz obrotnic.**

**Rys. / Fig. 35**

**SIŁOWNIKI MASTER**

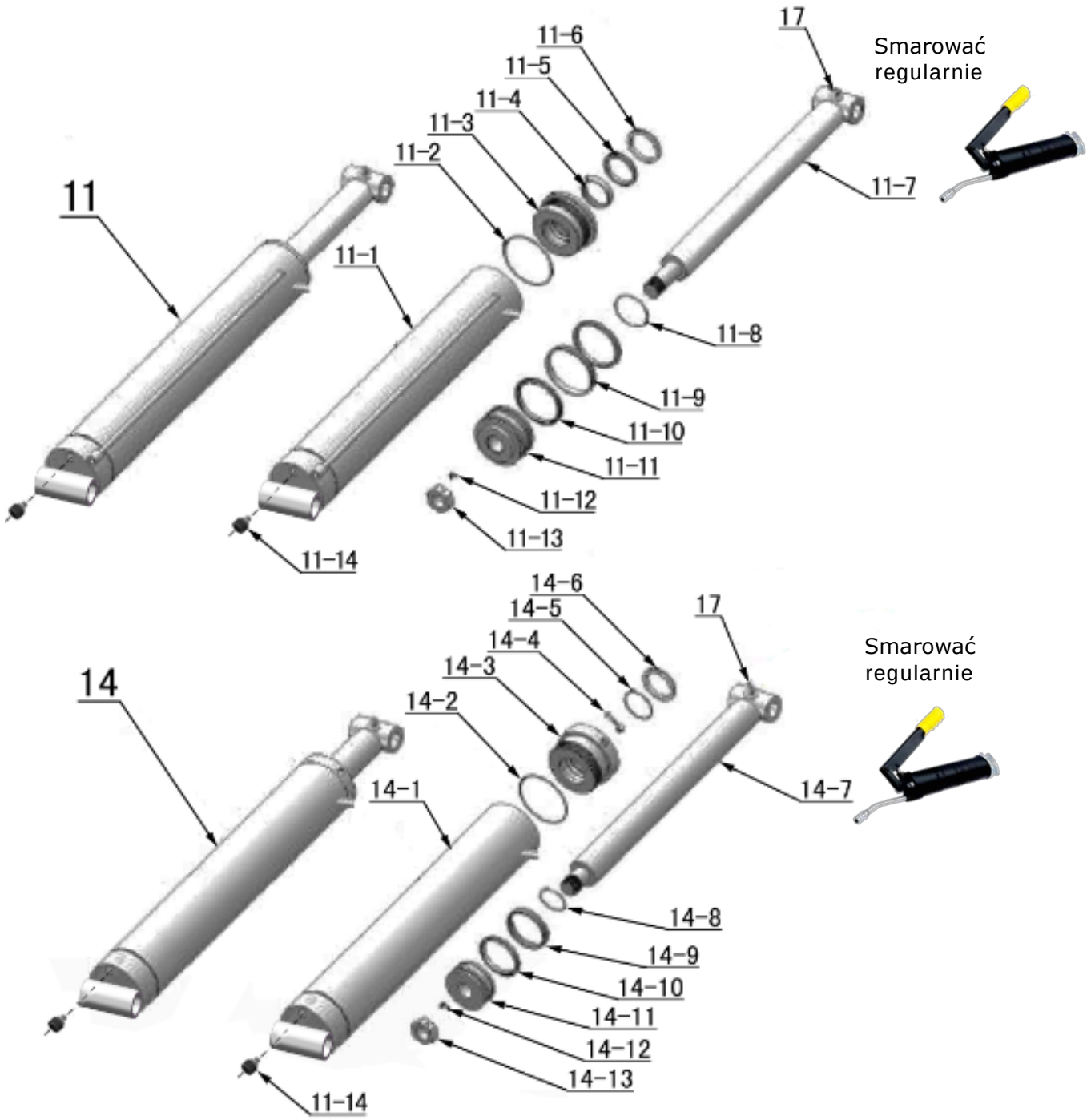


**Rys. / Fig. 36**

## SIŁOWNIKI SLAVE

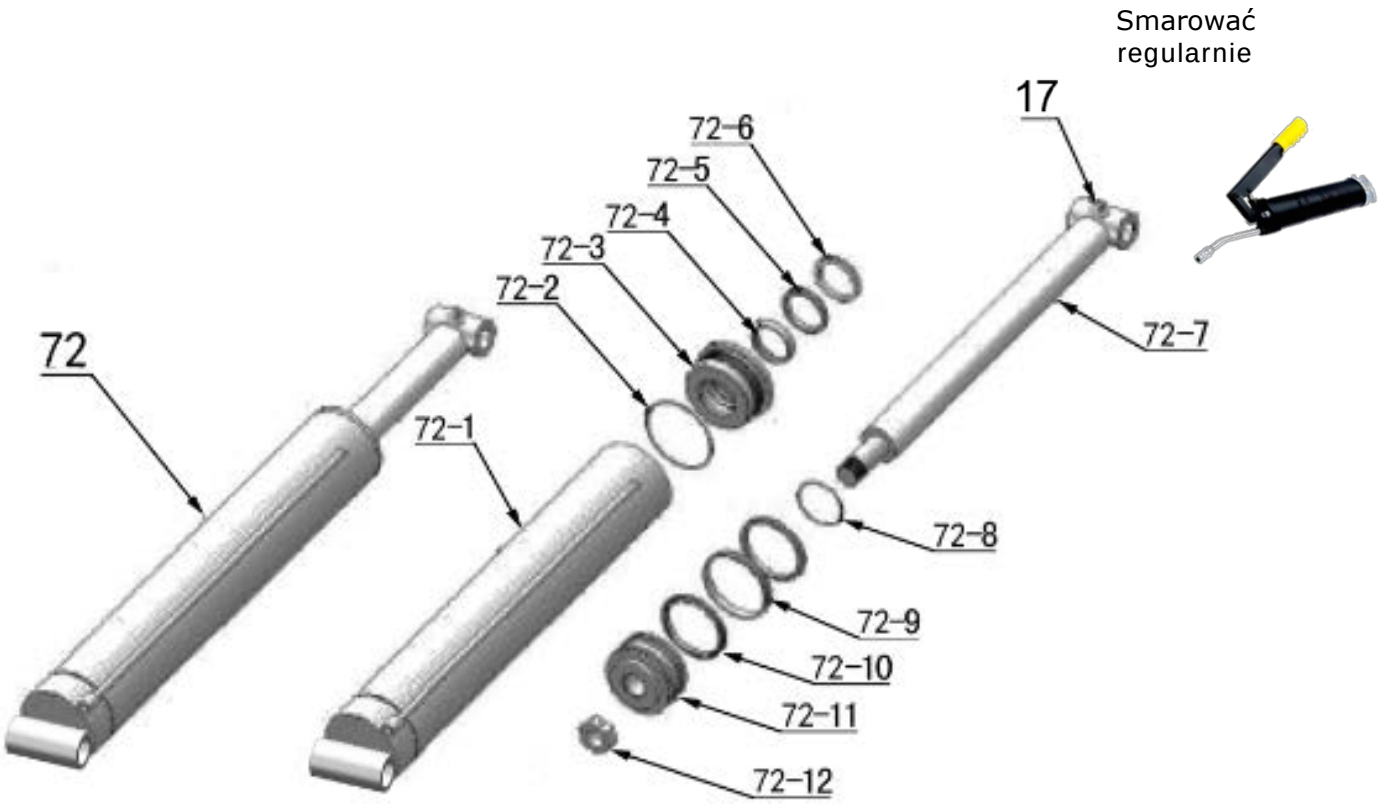


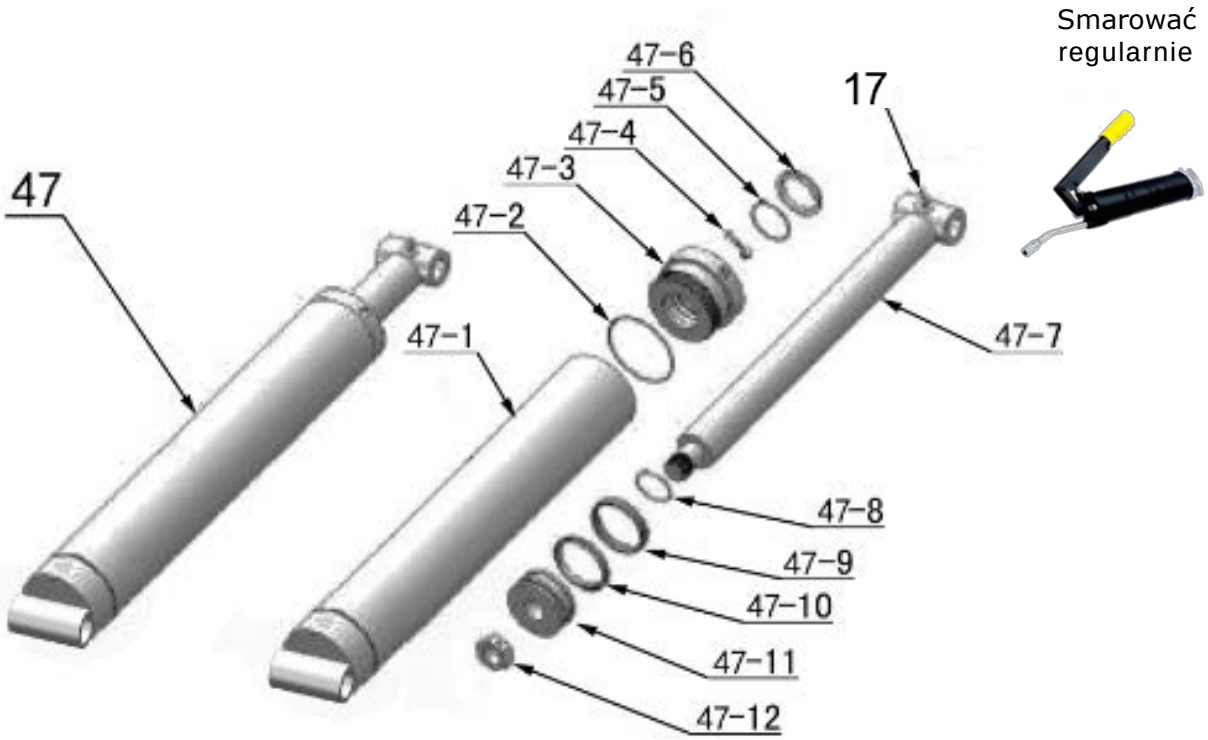


**Rys. / Fig. 37**

## PULPIT STEROWNICZY

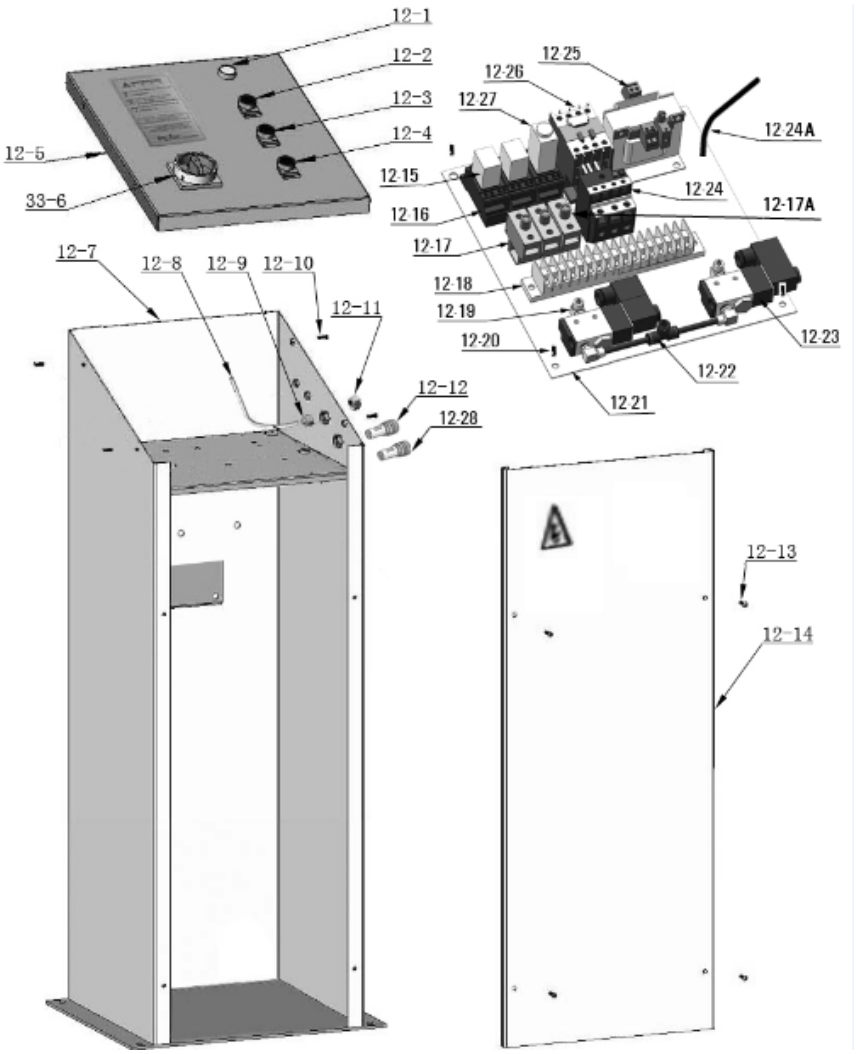


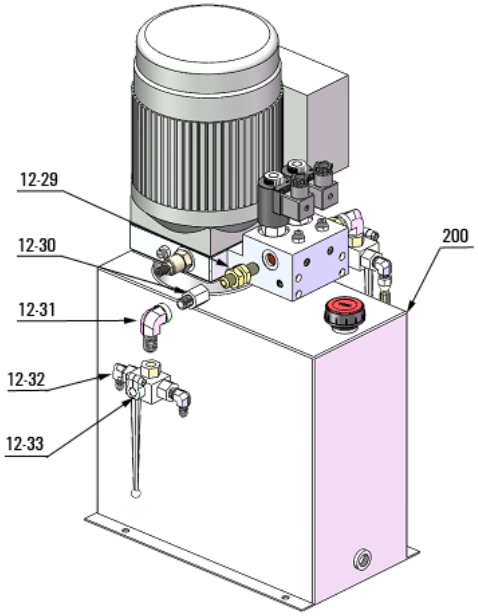


**Rys. / Fig. 38**

## POMPA HYDRAULICZNA

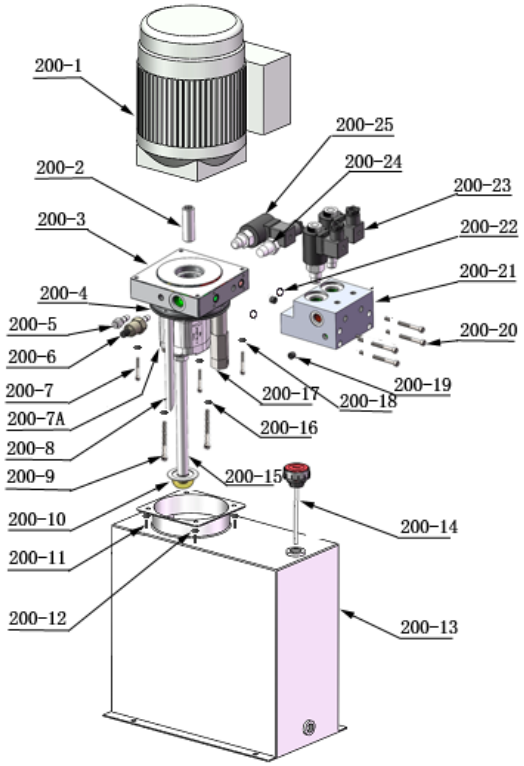


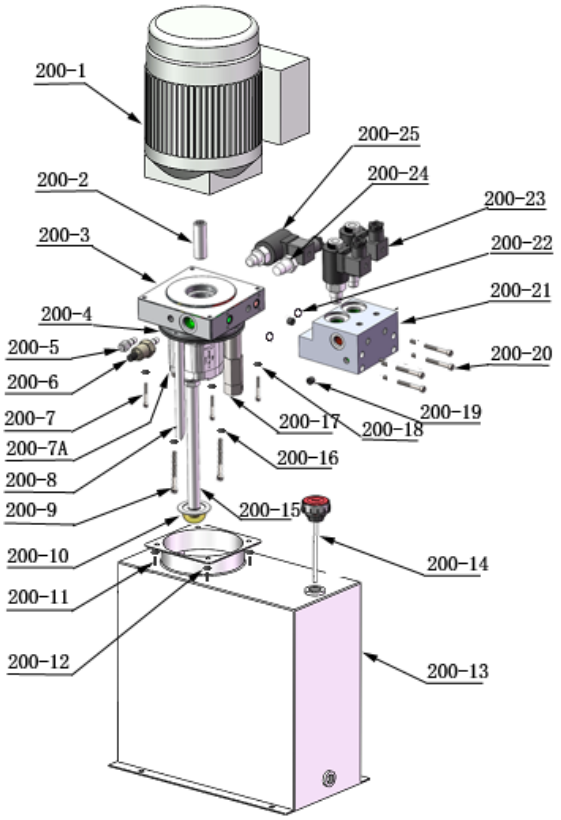


**POMPA HYDRAULICZNA**

**AMGO**

**230V/50HZ/1PH**

**Rys./Fig. 39**

**POMPA HYDRAULICZNA**

**AMGO**

**400V/50HZ/3PH**

## Opis pompy hydraulicznej AMGO

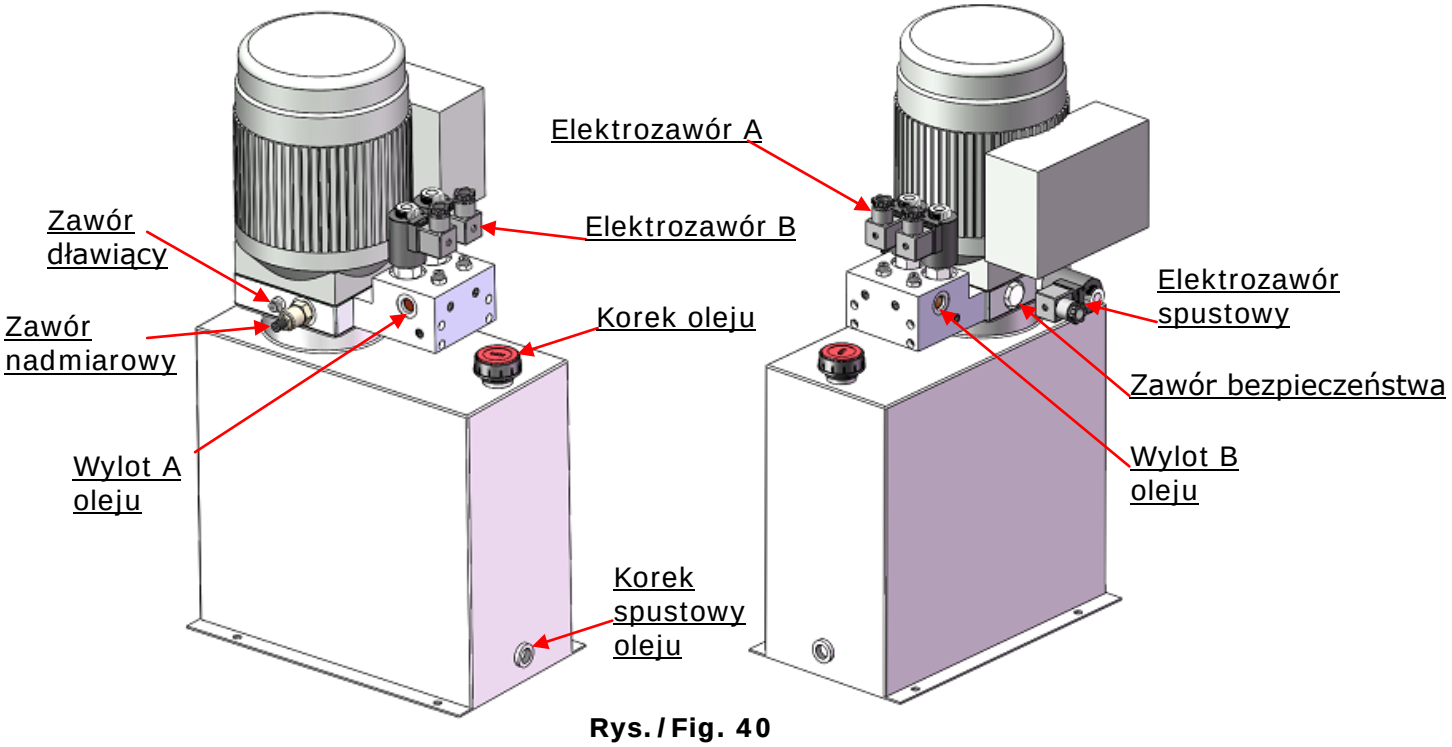


**Rys./Fig. 40**

## X. LISTA CZĘŚCI

| Nr | Kod | Opis | Ilość | Uwagi |
|---|---|---|---|---|
| 1 | 580023 | Power side platform | 1 | |
| 2 | 580032 | Inner Scissors(Main) | 2 | |
| 3 | 580033 | Outer Scissors(Main) | 2 | |
| 4 | 520011 | Air Cylinder | 4 | |
| 5 | 420153 | Cup Head Bolt | 17 | |
| 6 | 580010 | Pin for scissor | 8 | |
| 7 | 206032 | Snap ring | 16 | |
| 8 | 580034 | Base frame | 2 | |
| 9 | 510012 | Snap Ring | 12 | |
| 10 | 520038B | Main Safety Lock Tube | 1 | |
| 11 | 520028B | Main Cylinder | 1 | |
| 12 | 580008 | Control Cabinet | 1 | |
| 12A | 510041 | Lower Limit Switch Assy. | 1 | |
| 13 | 520016A | Secondly Safety Lock Tube | 1 | |
| 14 | 520017B | Secondly Cylinder | 1 | |
| 15 | 510022 | Spacer bush for cylinder | 4 | |
| 16 | 520020 | Snap Ringφ50 | 4 | |
| 17 | 620064 | Grease Fitting | 32 | |
| 18 | 580009 | Connecting Shaft For Main Cylinder | 2 | |
| 19 | 520021A | Safety Lock assy. | 2 | |
| 20 | 610005A | Connecting Pins for Cylinder | 2 | |
| 21 | 610098 | Snap Ringφ35 | 8 | |
| 22 | 580011 | Connecting Pin For Scissors | 4 | |
| 23 | 580055 | Offside Platform | 1 | |
| 24 | 510040 | High Limit Switch Assy. | 1 | |
| 25 | 620109 | Cup Head Bolt M4*18 | 4 | |
| 26 | 420164 | Cup Head Bolt M4*30 | 4 | |
| 27 | 530023 | Washer | 4 | |
| 28 | 610019 | Self-locking nut | 4 | |
| 29 | 610108 | Washer | 4 | |
| 30 | 520108 | Socket head cap screw M8*10 | 4 | |
| 31 | 580012 | Connecting pin | 4 | |
| 32 | 530012 | Slider | 8 | |
| 33 | 420023A | Washer | 8 | |
| 34 | 420175A | Hex nut | 12 | |
| 35 | 420157 | Steel Ball Set | 54 | |
| 36 | 520111 | Rear Slip Plate | 2 | |
| 37 | 520037 | Pin for Rear Slip Plate | 4 | |
| 38 | 420136 | Hex screw | 10 | |

| Nr | Kod | Opis | Ilość | Uwagi |
|---|---|---|---|---|
| 39 | 206006 | Washer | 6 | |
| 40 | 420026 | Spring washer | 6 | |

| | | | | |
|---|---|---|---|---|
| 41 | 206023B | Hex Nut | 6 | |
| 42 | 580031 | Runway Connecting Bar | 1 | |
| 43 | 510006 | Pin for connecting plate | 2 | |
| 44 | 520005 | Drive-in Ramp | 2 | |
| 45 | 201005 | Split pin | 4 | |
| 46 | 580029 | Safety device assy.(secondly) | 1 | |
| 47 | 580019 | Secondly cylinder for secondly | 1 | |
| 48 | 530042 | Bronze bush | 4 | |
| 49 | 580016 | Connecting pin for cylinder bottom | 2 | |
| 50 | 420132A | Bronze bush | 4 | |
| 51 | 510018 | Guild Ramp (Flush mount) | 2 | |
| 52 | 580028 | Safety device assy.(Main) | 1 | |
| 53 | 580030 | Shelf | 2 | |
| 54 | 580024 | Platform for secondly scissors | 2 | |
| 55 | 209033 | Washer | 2 | |
| 56 | 209034 | Spring washer | 2 | |
| 57 | 201002 | Hex screw | 2 | |
| 58 | 580027 | Safety device assy for secondly | 2 | |
| 59 | 580005 | Socket head cap screw M6*10 | 8 | |
| 60 | 580015 | Connecting pin | 8 | |
| 61 | 610008 | Snap Ring | 4 | |
| 62 | 580013 | Connecting pin for piston rod | 2 | |
| 63 | 620141 | Bronze bush | 4 | |
| 64 | 580501 | Parts box(on surface) | 1 | |
| 65 | 620022 | Slotted self-locking nut | 4 | |
| 66 | 640109 | Washer | 4 | |
| 67 | 203004A | Bronze bush | 16 | |
| 68 | 580014 | Main connecting pin | 4 | |
| 69 | 580707 | Outer scissors for secondly scissors | 2 | |
| 70 | 620018 | Slider（33*42*50） | 8 | |
| 71 | 580706 | Inner scissors for secondly scissors | 2 | |
| 72 | 580018 | Main cylinder for secondly scissors | 1 | |
| 73 | 580089 | Turnplate cover | 2 | |
| 74 | 580090 | Turnplate adjustment block | 6 | |
| 75 | 520004A | Tire stop plate | 2 | |
| 76 | 580097 | Turnplate adjustment block | 4 | |
| 77 | 580048 | $90^0$ Fitting | 4 | |
| 78 | 520065 | Spring oil hose | 2 | |
| 79 | 520069 | 90° air quick Fitting | 3 | |

| Nr | Kod | Opis | Ilość | Uwagi |
|---|---|---|---|---|
| 80 | 580001 | Black air hose | 1 | |
| 81 | 420097 | 90° Fitting | 1 | |
| 82 | 510024 | Transition fitting | 1 | |
| 83 | 510050 | 5 Oil hose | 1 | |
| 84 | 420124 | T fitting | 2 | |
| 85 | 510039 | Cup Head Bolt | 3 | |
| 86 | 510050 | 2 Oil hose | 1 | |
| 87 | 510049 | 1 Oil hose | 1 | |
| 88 | 211016 | T fitting | 1 | |
| 89 | 510052 | 3 Oil hose | 1 | |
| 90 | 420119 | Straight fitting for cylinder | 1 | |
| 91 | 510023 | Straight fitting | 1 | |
| 92 | 510051 | 4 Oil hose | 1 | |
| 93 | 620079 | Straight fitting | 3 | |
| 94 | 209062 | T Fitting | 1 | |
| 95 | 580007 | Spring air hose | 2 | |
| 96 | 580006 | Air hose | 1 | |
| 97 | 580003 | 6 Oil hose | 1 | |
| 98 | 420124 | T Fitting | 1 | |
| 99 | 580003 | 7 Oil hose | 1 | |
| 100 | 580035 | 9 Oil hose | 1 | |
| 101 | 580002 | 10 Oil hose | 1 | |
| 102 | 420119 | T Fitting | 1 | |
| 103 | 209064 | Straight fitting | 1 | |
| 104 | 580003 | 8 Oil hose | 1 | |
| 105 | 420145 | Oil water separator | 1 | |
| 106 | 420076 | 90° Fitting for air hose | 2 | |
| 107 | 680005 | Cup Head Bolt | 7 | |
| 108 | 420018 | Self-locking nut | 3 | |
| 109 | 420146 | Straight fitting for air hose | 1 | |
| 110 | 580045 | Hook | 1 | |
| 111 | 580741 | Cover of Photo cell device | 2 | |
| 112 | 580046 | Remote control | 1 | |
| 113 | 800091 | Wire cable | 1 | |
| 114 | 209059 | Anchor bolt | 8 | |
| 115 | 620071 | Anchor bolt | 4 | |
| 116 | 201090 | Shim | 20 | |
| 117 | 620065 | Shim | 20 | |
| 118 | 580040 | Oil hose cover | 2 | |
| 119 | 540027 | Oil hose cover | 3 | |
| 120 | 540025 | Oil hose cover | 1 | |

| Nr | Kod | Opis | Ilość | Uwagi |
|---|---|---|---|---|
| 121 | 620070 | Rubber Screw(On Surface) | 36 | |
| 122 | 620069 | Wood Screw(On Surface) | 36 | |
| 123 | 540029 | Oil hose cover | 1 | |
| 124 | 610070 | Rubber pad | 4 | |
| 125 | 620034 | Rubber pad | 4 | |
| 126 | 209010 | Snap ring | 8 | |
| 127 | 610667 | Roller for Drive-in ramp | 4 | |
| 128 | 620043 | Roller Pin for Drive-in ramp | 4 | |
| 129 | 610097 | Hex nut | 2 | |
| 130 | 610101 | Washer | 2 | |
| 131 | 610099 | Cup Head Bolt | 2 | |
| 132 | 580500 | Parts box(flush mount) | 1 | |
| 133 | 420158 | Turnplate (optional) | 2 | |
| 134 | 580107 | Photo cell device | 1 | |
| 200 | | Power unit | 1 | |
| **Elementy siłowników MASTER** | | | | |
| 11-1 | 510008B | Main Cylinder | 1 | |
| 11-2 | 520053 | O- Ring | 1 | |
| 11-3 | 520043 | Head Cap | 1 | |
| 11-4 | 520052 | Support Ring | 1 | |
| 11-5 | 520051 | Y- Ring | 1 | |
| 11-6 | 520050 | Dust Ring | 1 | |
| 11-7 | 510009B | Piston Rod | 1 | |
| 11-8 | 520054 | O- Ring | 1 | |
| 11-9 | 520056 | Support Ring | 1 | |
| 11-10 | 520055 | Y- Ring | 2 | |
| 11-11 | 520045 | Piston | 1 | |
| 11-12 | 520049 | Set Screw | 1 | |
| 11-13 | 520047 | Hex Nut | 1 | |
| 11-14 | 530009 | Burst valve | 2 | |
| 14-1 | 510010B | Secondly Cylinder | 1 | |
| 14-2 | 520060 | O- Ring | 1 | |
| 14-3 | 520044 | Head Cap | 1 | |
| 14-4 | 201034 | Bleeding Plug | 2 | |
| 14-5 | 520058 | O- Ring | 1 | |
| 14-6 | 217078 | Dust Ring | 1 | |
| 14-7 | 510011B | Piston Rod | 1 | |
| 14-8 | 520061 | O- Ring | 1 | |
| 14-9 | 520062 | Support Ring | 1 | |
| 14-10 | 520063 | Y- Ring | 1 | |
| 14-11 | 520046 | Piston | 1 | |

| | | | | |
|---|---|---|---|---|
| 14-12 | 520049 | Set Screw | 1 | |
| 14-13 | 520048 | Hex Nut | 1 | |

| | | | | |
|---|---|---|---|---|
| **Elementy siłowników SLAVE** | | | | |
| 72-1 | 580049 | Main Cylinder | 1 | |
| 72-2 | 510059 | O- Ring | 1 | |
| 72-3 | 580050 | Head Cap | 1 | |
| 72-4 | 620047 | Support Ring | 1 | |
| 72-5 | 620046 | Y- Ring | 1 | |
| 72-6 | 209078A | Dust Ring | 1 | |
| 72-7 | 580051 | Piston Rod | 1 | |
| 72-8 | 206069 | O- Ring | 1 | |
| 72-9 | 510058 | Support Ring | 1 | |
| 72-10 | 510057 | Y- Ring | 2 | |
| 72-11 | 580052 | Piston (Main) | 1 | |
| 72-12 | 206071 | Hex Screw | 1 | |
| 47-1 | 580053 | Secondly Cylinder | 1 | |
| 47-2 | 630027 | O- Ring | 1 | |
| 47-3 | 630030 | Head Cap | 1 | |
| 47-4 | 201034 | Bleeding Plug | 1 | |
| 47-5 | 620058 | O- Ring | 1 | |
| 47-6 | 209078A | Dust Ring | 1 | |
| 47-7 | 580051 | Piston Rod | 1 | |
| 47-8 | 206069 | O- Ring | 1 | |
| 47-9 | 620053 | Support Ring | 1 | |
| 47-10 | 620054 | Y- Ring | 1 | |
| 47-11 | 580054 | Piston (Secondly) | 1 | |
| 47-12 | 206071 | Hex Screw | 1 | |
| **Elementy pulpiut sterowniczego** | | | | |
| 12-1 | 201094 | Power indicator | 1 | |
| 12-2 | 420071 | Button **UP** | 2 | |
| 12-3 | 420071 | Button **LOCK** | 2 | |
| 12-4 | 420072 | Button **DOWN** | 2 | |
| 12-5 | 52K001C | Control Panel | 1 | |
| 12-6 | 420074 | Power Switch (QS) | 1 | |
| 12-7 | 52K007D | Cabinet Body | 1 | |
| 12-8 | 420167C | Air Line | 2 | |
| 12-9 | 61K110 | Straight Fitting For Air Line | 1 | |
| 12-10 | 209145A | Cup Head Bolt | 4 | |
| 12-11 | 420076 | 90° Fitting For Air Line | 3 | |
| 12-12 | 420143 | Buzzes | 1 | |
| 12-13 | 420142 | Lower alarm button | 1 | |

| Nr | Kod | Opis | Ilość | Uwagi |
|---|---|---|---|---|
| 12-14 | 420077 | Air solenoid valve | 2 | |
| 12-15 | 420086 | 25AF Fuse | 3 | |
| 12-15A | 420087 | Fuse base | 3 | |
| 12-16 | 420135 | Base for time relay | 4 | |
| 12-17 | 420141 | Intermediate Relay(KA1,2) | 2 | |
| 12-18 | 41010492 | Intermediate Relay(KA3) | 1 | |
| 12-19 | 420083 | Time relay(KT) | 1 | |
| 12-20 | 420084A | AC contactor(KM) | 1 | |
| 12-21 | 420134 | Transformer(TC) | 1 | |
| 12-22 | 440034 | Thermal Relay(FR) | 1 | |
| 12-23 | 580101 | Rectifier bridge | 1 | |
| 12-24 | 580112 | Therminal strip | 2 | |
| 12-25 | 580113 | Double terminal | 1 | |
| 12-26 | 52K056 | Cup head bolt | 4 | |
| 12-27 | 52K022 | Front door | 1 | |
| 12-28 | 440009 | Straight Fitting | 2 | |
| 12-29 | 630103 | Transition fitting | 1 | |
| 12-30 | 52K027 | 90° Fitting | 2 | |
| 12-31 | 420097 | 90° Fitting | 4 | |
| 12-32 | 61K018 | T valve | 2 | |

| Elementy pompy hydraulicznej 230V/50Hz/1 Ph | | | | |
|---|---|---|---|---|
| 1 | 71150034 | AMGO name plate | 1 | |
| 2 | 81400300 | Nut | 2 | |
| 3 | 81400363 | Motor connecting shaft | 1 | |
| 4 | 81400420 | Hydraulic Solenoid Valve Coil | 3 | |
| 5 | 81400487 | Two way check solenoid valve | 2 | |
| 6 | 81400333 | Inner Hex Iron Plug | 1 | |
| 7 | 10209143 | Washer | 8 | |
| 8 | 81400495 | Second manifold block | 1 | |
| 9 | 81400330 | Socket bolt | 4 | |
| 10 | 81400259 | Red plug | 2 | |
| 11 | 81400266 | Relief valve | 1 | |
| 12 | 81400344 | O ring | 2 | |
| 13 | 81400372 | Main manifold block | 1 | |
| 14 | 10209149 | Washer | 4 | |
| 15 | 85090142 | Socket | 4 | |
| 16 | 81400294 | Buffer valve | 1 | |
| 17 | 81400376 | Oil return pipe | 1 | |
| 18 | 81400381 | Oil inlet pipe | 1 | |
| 19 | 81400263 | Filter cap | 1 | |
| 20 | 81400343 | Oil tank | 1 | |
| 21 | 81400308 | Motor | 1 | |
| 22 | 81400088 | Run capacitor | 1 | |
| 23 | 81400130 | Start capacitor | 1 | |
| 24 | 420148 | Cover of Motor Terminal Box | 4 | |
| 25 | 81400208 | Cover of Motor Terminal Box | 1 | |
| 26 | 81400423 | Solenoid release valve | 1 | |
| 27 | 81400267 | Check valve | 1 | |
| 28 | 81400292 | Gear bump | 1 | |
| 29 | 10209034 | Spring washer | 2 | |
| 30 | 81400295 | Socket bolt | 2 | |
| 31 | 81400365 | O ring | 1 | |
| 32 | 10209152 | Ties | 1 | |
| 33 | 85090167 | Magnet | 1 | |
| 34 | 81400290 | Filter | 1 | |
| 35 | 10420152 | Washer | 4 | |
| 36 | 81400438 | Hex bolt | 4 | |

| Elementy pompy hydraulicznej 400V/50Hz/3 Ph | | | | |
|---|---|---|---|---|
| 1 | 71150037 | AMGO name plate | 1 | |
| 2 | 81400300 | Nut | 2 | |
| 3 | 81400363 | Motor connecting shaft | 1 | |
| 4 | 81400420 | Hydraulic Solenoid Valve Coil | 3 | |
| 5 | 81400487 | Two way check solenoid valve | 2 | |
| 6 | 81400333 | Inner Hex Iron Plug | 1 | |
| 7 | 10209143 | Washer | 8 | |
| 8 | 81400495 | Second manifold block | 1 | |
| 9 | 81400330 | Socket bolt | 4 | |
| 10 | 81400259 | Red plug | 2 | |
| 11 | 81400266 | Relief valve | 1 | |
| 12 | 81400344 | O ring | 2 | |
| 13 | 81400372 | Main manifold block | 1 | |
| 14 | 10209149 | Washer | 4 | |
| 15 | 85090142 | Socket | 4 | |
| 16 | 81400294 | Buffer valve | 1 | |
| 17 | 81400376 | Oil return pipe | 1 | |
| 18 | 81400381 | Oil inlet pipe | 1 | |
| 19 | 81400263 | Filter cap | 1 | |
| 20 | 81400343 | Oil tank | 1 | |
| 21 | 81400309 | Motor | 1 | |
| 22 | 81400286 | Cover of Motor Terminal Box | 1 | |
| 23 | 420148 | Cup head box with washer | 4 | |
| 24 | 81400423 | Solenoid release valve | 1 | |
| 25 | 81400267 | Check valve | 1 | |
| 26 | 81400292 | Gear bump | 1 | |
| 27 | 10209034 | Spring washer | 2 | |
| 28 | 81400295 | Socket | 2 | |
| 29 | 81400365 | O ring | 1 | |
| 30 | 10209152 | Ties | 1 | |
| 31 | 85090167 | Magnet | 1 | |
| 32 | 81400290 | Filter | 1 | |
| 33 | 10420152 | Washer | 4 | |
| 34 | 81400438 | Hex bolt | 4 | |
| | | | | |

**GWARANCJA**

**DANE URZĄDZENIA**

| | | |
|---|---|---|
| **Typ urządzenia:** | **Podnośnik kolumnowy** | **Dane sprzedawcy:** |
| **Marka i model:** | **ProGear SL400A.48.LT (DX-4000A)** | |
| **Numer seryjny:** | …….. | |
| **Rok produkcji:** | …….. | |
| **Data sprzedaży:** | …….. | …….<br>Podpis i pieczęć sprzedawcy |

**Zakres gwarancji:**

1. Anwa-Tech Sp. z o.o. udziela pisemnej gwarancji co do jakości sprzedawanego wyrobu.
2. Gwarancja obejmuje wyłącznie wady powstałe z przyczyny tkwiącej w sprzedawanym wyrobie, będącej następstwem wadliwości użytych materiałów, nieprawidłowości montażu lub technologii wykonania.
3. Anwa-Tech Sp. z o.o., w przypadku wystąpienia w okresie gwarancji usterek, zobowiązuje się do dokonania bezpłatnej naprawy po otrzymaniu pisemnego zgłoszenia wystąpienia usterki. Naprawa zostanie dokonana w wyspecjalizowanym punkcie serwisowym.
4. Naprawy gwarancyjne nie będą wykonywane, jeśli użytkownik nie przedstawił ważnej karty gwarancyjnej. Kartę gwarancyjną uznaje się za ważną jeżeli jest prawidłowo wypełniona, podpisana i opieczętowana.
5. Duplikaty karty gwarancyjnej nie będą wydawane.

**Okres gwarancji:**

1. Gwarancja udzielana jest na okres 12 miesięcy od dnia zakupu wyrobu przez użytkownika.
2. Anwa-Tech Sp. z o.o. zobowiązuje się do dokonania naprawy także po upływie okresu gwarancji, jeżeli wada wystąpiła i została zgłoszona w okresie gwarancji.

**Ograniczenia:**

Gwarancja nie obejmuje:

1. Usterek wynikających z normalnego zużycia części wyrobu.
2. Uszkodzeń wynikłych z niewłaściwego użytkowania (np. niezgodnego z instrukcją obsługi, przeznaczeniem, przeciążeniem), niewłaściwej konserwacji, przechowywania.
3. Uszkodzeń mechanicznych z winy użytkownika.
4. Uszkodzeń powstałych w wyniku zaniedbania obowiązku natychmiastowego zgłoszenia dostrzeżonej usterki.
5. Uszkodzeń powstałych w wyniku zaniedbania obowiązku przeprowadzania konserwacji urządzenia.

Akceptuję warunki gwarancji

……

Data, podpis i pieczęć użytkownika

STRONA CELOWO PUSTA

**DEKLARACJA ZGODNOŚCI WE**

**Anwa-Tech sp. z o.o.**
**ul. 3 Maja 89, 05-071 Sulejówek, Polska**
**tel. 22 783 41 61, www.anwa-tech.pl**

oświadcza z pełną odpowiedzialnością, jako importer i upoważniony przedstawiciel producenta, że następujące urządzenie:

| | | |
|---|---|---|
| **Nazwa i model** | : | **PODNOŚNIK NOŻYCOWY PROGEAR**<br>**SL400A.48.LT (DX-4000A) \| Udźwig 4000 kg**<br>**Z WBUDOWANYM PODNOŚNIKIEM PODPROGOWYM 4000 kg** |
| **Numer seryjny** | : | **……..……** |
| **Nazwa i adres producenta** | : | **PEAK CORPORATION \| AMGO LIFT**<br>**A2-A3 Xingui Industrial Area, Yanbu, Nanhai District**<br>**Foshan (528247), Chiny** |

do którego odnosi się niniejsza deklaracja, spełnia wymagania dyrektywy 2006/42/WE i następujących norm zharmonizowanych:

| | |
|---|---|
| **EN ISO 12100:2010** | **Bezpieczeństwo maszyn - Ogólne zasady projektowania - ocena ryzyka i ograniczenie ryzyka** |
| **EN 60204-1:2006+A1:2010** | **Bezpieczeństwo maszyn - Sprzęt elektryczny maszyn - część 1: Wymagania ogólne** |
| **EN 1493:2010** | **Podnośniki pojazdów** |

oraz jest identyczne z egzemplarzem maszyny, będącym przedmiotem certyfikatu oceny typu WE nr CE-C-0503-17-53-03-5A, wydanym przez:

**CCQS UK Ltd., 5 Harbour Exchange Square, Londyn, E14 9GE, Wielka Brytania**
**Numer identyfikacyjny jednostki notyfikowanej: 1105**

Data i miejsce sporządzenia deklaracji:

Sulejówek, 18.10.2019

Imię i nazwisko osoby upoważnionej do podpisania dokumentu:

……

Przemysław Popławski

STRONA CELOWO PUSTA

**DZIENNIK ZAPISÓW KONSERWATORA**

| Lp. | Rodzaj badania technicznego, wykonywane czynności | Wynik badania:<br>▪ pozytywny<br>▪ negatywny | Data, podpis konserwatora / nazwisko i imię / |
|---|---|---|---|
| | | | |
| | | | |
| | | | |
| | | | |
| | | | |
| | | | |
| | | | |
| | | | |
| | | | |
| | | | |
| | | | |

| Lp. | Rodzaj badania technicznego, wykonywane czynności | Wynik badania:<br>▪ pozytywny<br>▪ negatywny | Data, podpis konserwatora / nazwisko i imię / |
|---|---|---|---|
| | | | |
| | | | |
| | | | |
| | | | |
| | | | |
| | | | |
| | | | |
| | | | |
| | | | |
| | | | |