ProGear

ELEKTRO-HYDRAULICZNY PODNOŚNIK 2-KOLUMNOWY

PROGEAR L255.ML

ORYGINALNA INSTRUKCJIA OBSŁUGI

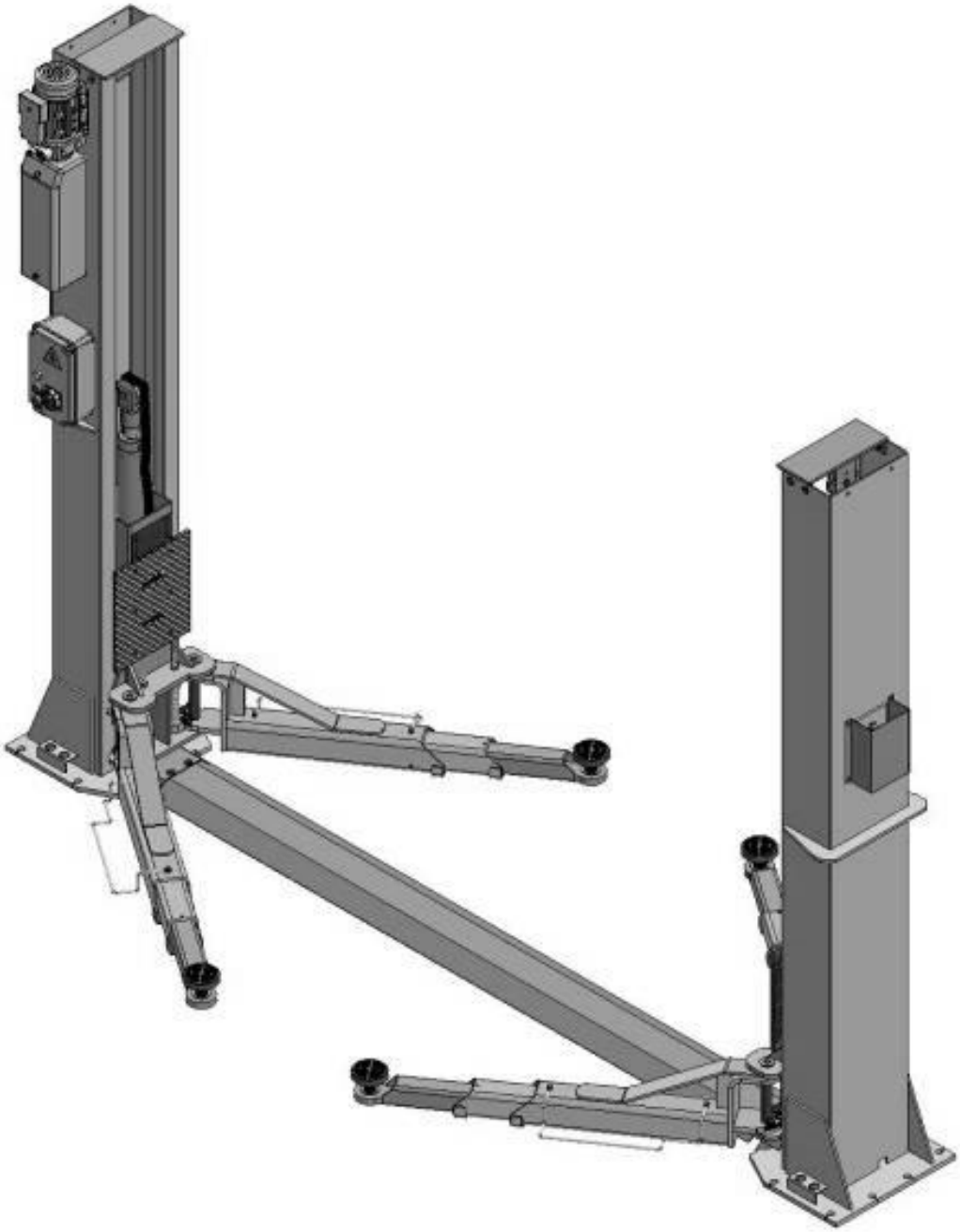

MODEL L255.ML

ProGear

Spis treści

1. OPIS URZĄDZENIA 3
2. WYMAGANIA DOTYCZĄCE INSTALACJI 5
2.1. WYMAGANE NARZĘDZIA 5
2.2. WYMAGANIA DOTYCZĄCE STANU PODŁOŻA 5
2.3. ŹRÓDŁO ZASILANIA 7
2.4. KOTWY MONTAŻOWE 7
3. MONTAŻ PODNOŚNIKA 8
3.1. UMIEJSCOWIENIE PODNOŚNIKA 8
3.2. OZNACZENIE PUNKTÓW MONTAŻU 8
3.3. SPRAWDZENIE CZĘŚCI PRZED MONTAŻEM 8
3.4. USTAWIANIE GŁÓWNEJ KOLUMY (z panelem sterowania) 9
3.5. PRZYKRĘCENIE DO PODŁOŻA 11
3.6. MONTAŻ MECHANIZMÓW ZABEZPIECZAJĄCYCH NA KOLUMNACH 11
3.7. MONTAŻ LIN SYNCHRONIZUJĄCYCH 13
3.8. MONTAŻ LINY STERUJĄCEJ ZAPADKAMI (Patrz rys. 12) 16
3.9. MONTAŻ SIŁOWNIKÓW HYDRAULICZNYCH 17
3.10. MONTAŻ WYŁĄCZNIKA KRAŃCOWEGO (Patrz rys. 14) 18
3.11. PODŁĄCZENIE UKŁADU ELEKTRYCZNEGO 19
3.12. MONTAŻ POKRYWY LIN STALOWYCH (PŁYTA PRZEJAZDOWA) 22
3.13. MONTAŻ RAMION I REGULACJA MECHANIZMU ZABEZPIECZAJĄCEGO 23
4. RYSUNEK ZŁOŻENIOWY 25
5. ROZRUCH KONTROLNY 28
5.1. SYNCHRONIZACJA RAMION PODNOSZĄCYCH 28
5.2. SYNCHRONIZACJA CIĘGIEN BLOKAD 29
5.3. DOSTOSOWYWANIE PRĘDKOŚCI OPUSZCZANIA 29
5.4. KONTROLA POD OBCIĄŻENIEM 30
6. INSTRUKCJA UŻYTKOWANIA I ROZKŁAD OBCIĄŻEŃ 31
7. KONSERWACJA 33
8. POSTĘPOWANIE W PRZYPADKU AWARII 35
9. LISTA CZĘŚCI SKŁADOWYCH PODNOSNIKA L255.ML 36

1. OPIS URZĄDZENIA

Dwukolumnowy elektro-hydrauliczny podnośnik L255.ML składa się z:

- dwóch wysokiej jakości siłowników hydraulicznych
- samo smarujących UHMW polietylenowych suwaków oraz krzyżaka wykonanego z brązu
- jednopunktowego mechanizmu zwalniania blokad oraz podwójnego systemu blokowania na każdej z kolumn
- symetrycznych, 3-stopniowych ramion przednich i tylnych
- wygodnej regulacji szerokości: odległość między kolumnami 3137 mm lub 3000 mm
- podkładek podprogowych na podwójnej śrubie i tulei podwyższających 76 mm i 150 mm

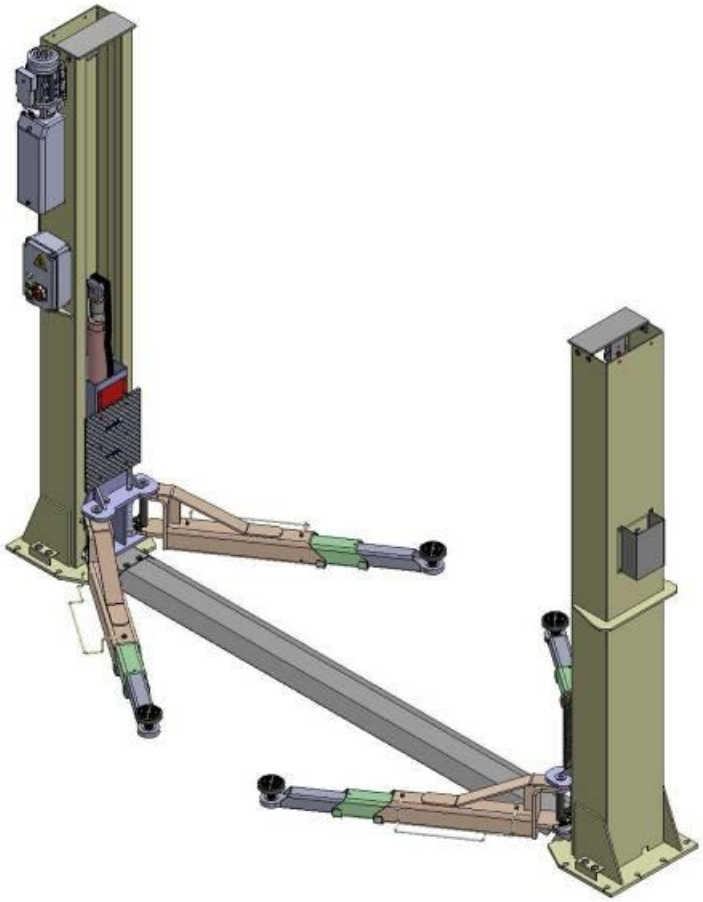

Rys. 1

Model	Typ	Udźwig	Czas podnoszenia	Wys. podnoszenia	Wys. całkowita	Szer. całkowita	Rozstaw kolumn	Wys. minimalna	Waga	Silnik
L255.ML	Łączenie dolne Łańcuchowy	5.5T	55S	1820mm-2108mm	3085mm	3692/3829mm	3000/3137mm	100mm	980 kg	4.0 HP

SCHEMAT PRACY RAMION DLA MODELU L255.ML

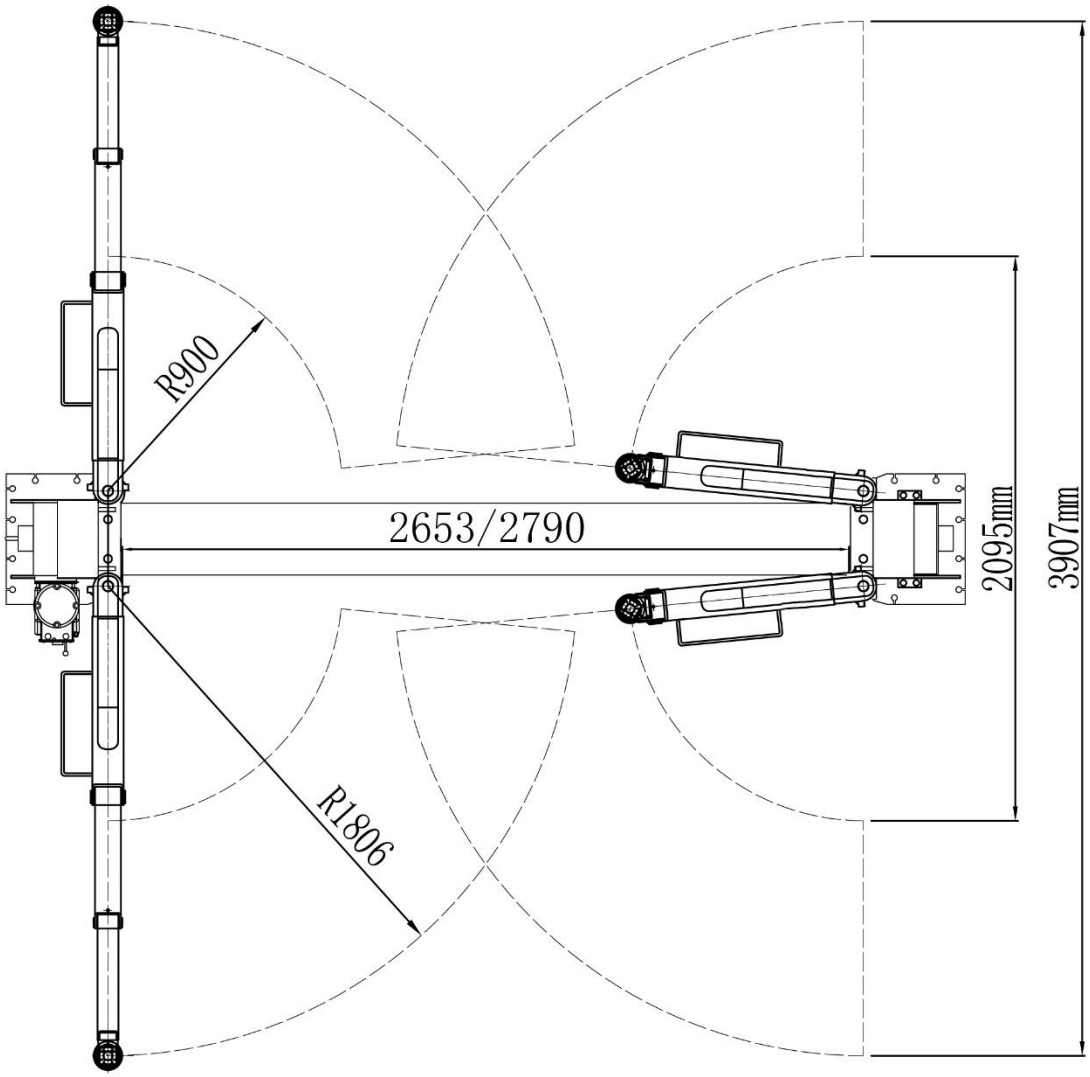

Rys. 2

2. WYMAGANIA DOTYCZĄCE INSTALACJI

Montaż podnośnika powinien być wykonany zgodnie z niniejszą instrukcją. Postępowanie niezgodne z instrukcja może spowodować przewrócenie się kolumn lub opadnięcie pojazdu.

Przed przystąpieniem do montażu należy sprawdzić czy urządzenie jest kompletne.

2.1. WYMAGANE NARZĘDZIA

- Wiertło ø19 mm
- Młot
- Poziomnica
- Klucz 12”
- Klucze 5#, 6#, 10#, 13#, 14#, 15#, 17#, 19#, 24#, 27#, 30#
- Kreda
- Komplet śrub
- Miarka taśmowa (7,5 m)
- Szczypce
- Klucz francuski
- szczypce

2.2. WYMAGANIA DOTYCZĄCE STANU PODŁOŻA

PARAMETRY POSADZKI MUSZĄ BYĆ ZGODNE Z WYMIENIONYMI PONIŻEJ. NIESTOSOWANIE SIĘ DO PONIŻSZYCH ZALECEŃ MOŻE SKUTKOWAĆ PRZEWRÓCENIEM SIĘ KOLUMNY I / LUB UPADKIEM POJAZDU.

A. MONTAŻ Z ZASTOSOWANIEM KOTWY PIERŚCIENIOWEJ

- beton należy wzmocnić w dolnej i górnej warstwie zbrojeniem z pręta o wymiarach min. ø4x150 mm o rozmiarze oczka nie przekraczającym 250 mm. Grubość płyty fundamentowej musi wynosić min. 200 mm,
- posadzka musi być w dobrym stanie i musi wytrzymać nacisk minimum 300 kg/cm² (beton B30),
- posadzka musi być dobrze wypoziomowana bez spadków i skosów .

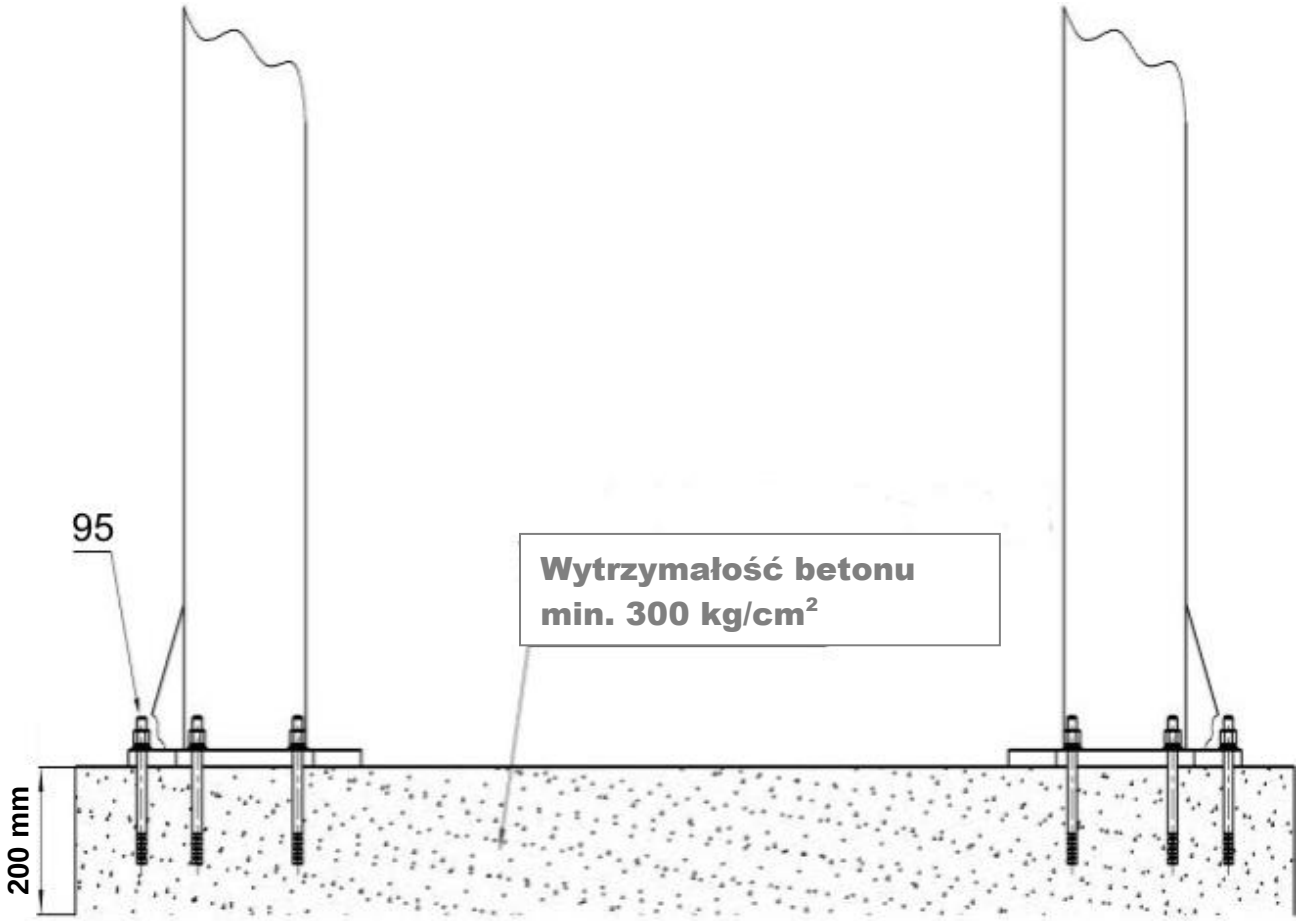

Rys. 3.A

B. MONTAŻ Z ZASTOSOWANIEM KOTWY CHEMICZNEJ

- beton należy wzmocnić w dolnej i górnej warstwie zbrojeniem z pręta o wymiarach min. ø4x150 mm o rozmiarze oczka nie przekraczającym 250 mm. Grubość płyty fundamentowej musi wynosić min. 170 mm,
- posadzka musi być w dobrym stanie i musi wytrzymać nacisk minimum 300 kg/cm² (beton B30),
- posadzka musi być dobrze wypoziomowana bez spadków i skosów .

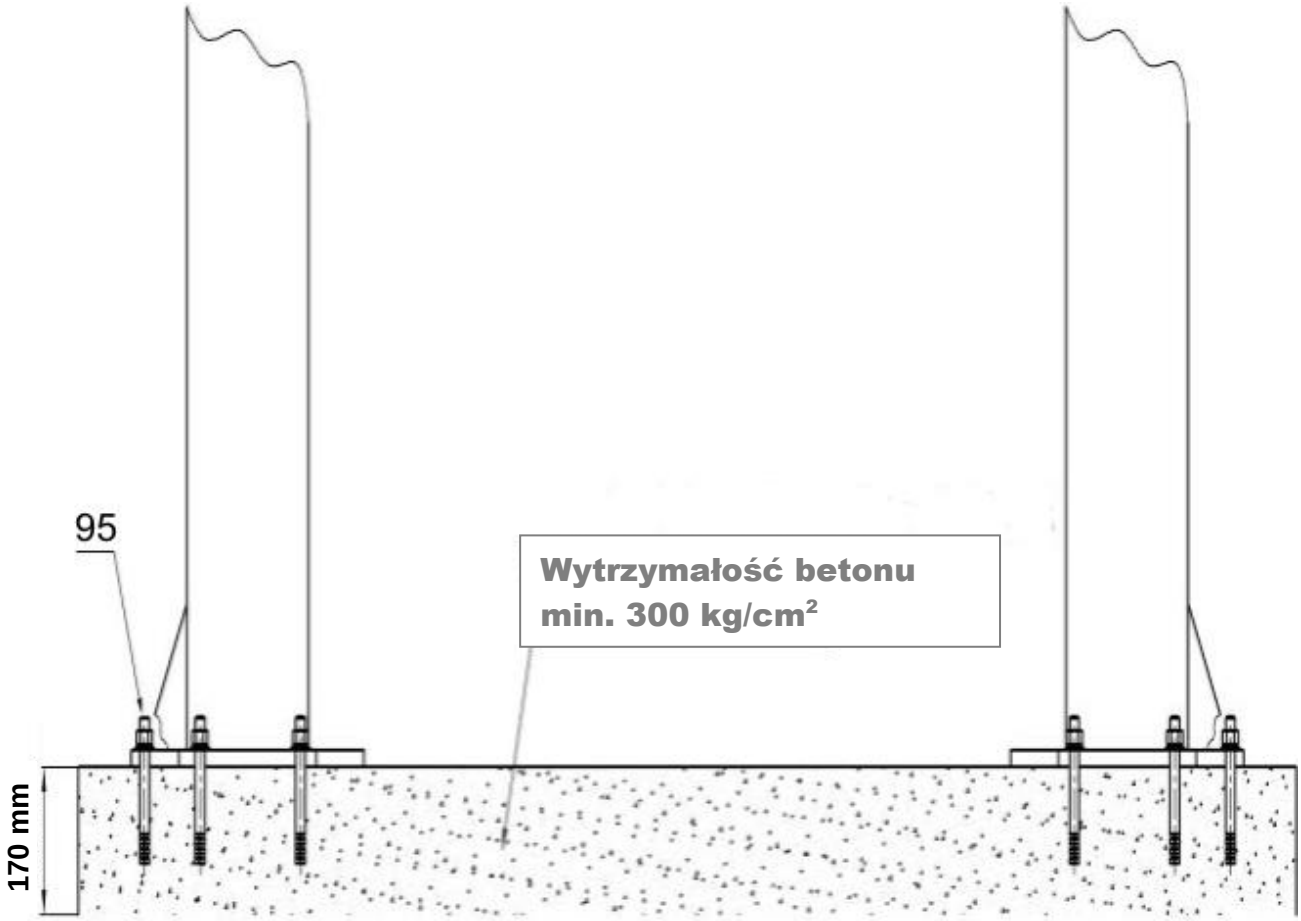

Rys. 3.B

2.3. ŹRÓDŁO ZASILANIA

Parametry sieci zasilającej powinny wynosić odpowiednio:

- Przekrój przewodów zasilających – minimum 2,5 mm²
- Sieć zasilająca powinna posiadać skuteczne uziemienie
- Zabezpieczenie nadprądowe o wartości 20A typu C.

2.4. KOTWY MONTAŻOWE

Do montażu należy zastosować kotwy montażowe o następujących parametrach:

- Długość kotwy: 180 mm
- Średnica kotwy: 18 mm

3. MONTAŻ PODNOŚNIKA

3.1. UMIEJSCOWIENIE PODNOŚNIKA

Przed przystąpieniem do montażu podnośnika należy sprawdzić czy stan posadzki jest zgodny z wymaganiami przedstawionymi w instrukcji. Należy również upewnić się, że w pomieszczeniu znajduje się wystarczająca ilość miejsca.

3.2. OZNACZENIE PUNKTÓW MONTAŻU

W celu ułatwienia montażu zaleca się wyznaczenie kredą linii odniesienia do montażu podstaw kolumn.

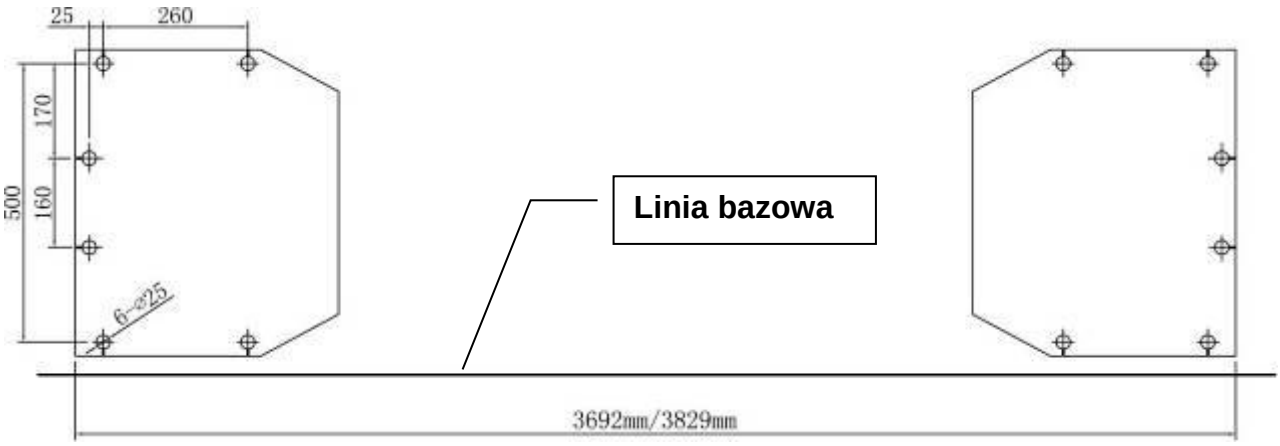

Rys. 4

3.3. SPRAWDZENIE CZĘŚCI PRZED MONTAŻEM

Przed przystąpieniem do montażu podnośnika zaleca się sprawdzenie czy wszystkie części są zgodne ze spisem.

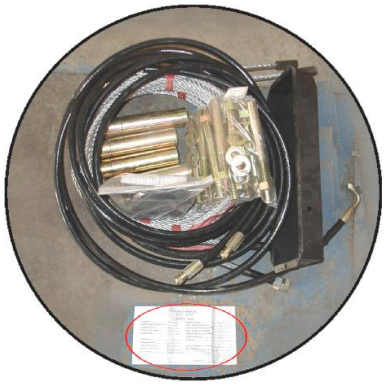

Zdjęcie. 1

Zdjęcie. 2

3.4. USTAWIANIE GŁÓWNEJ KOLUMY (z panelem sterowania)

Położyć kolumny na posadzce. Ustawić kolumnę główną zgodnie z aktualnymi wymaganiami montażu. Zaleca się montowanie kolumny głównej tak, aby znajdowała się po prawej stronie podnoszonego pojazdu (po prawej stronie kierunki wprowadzania auta).

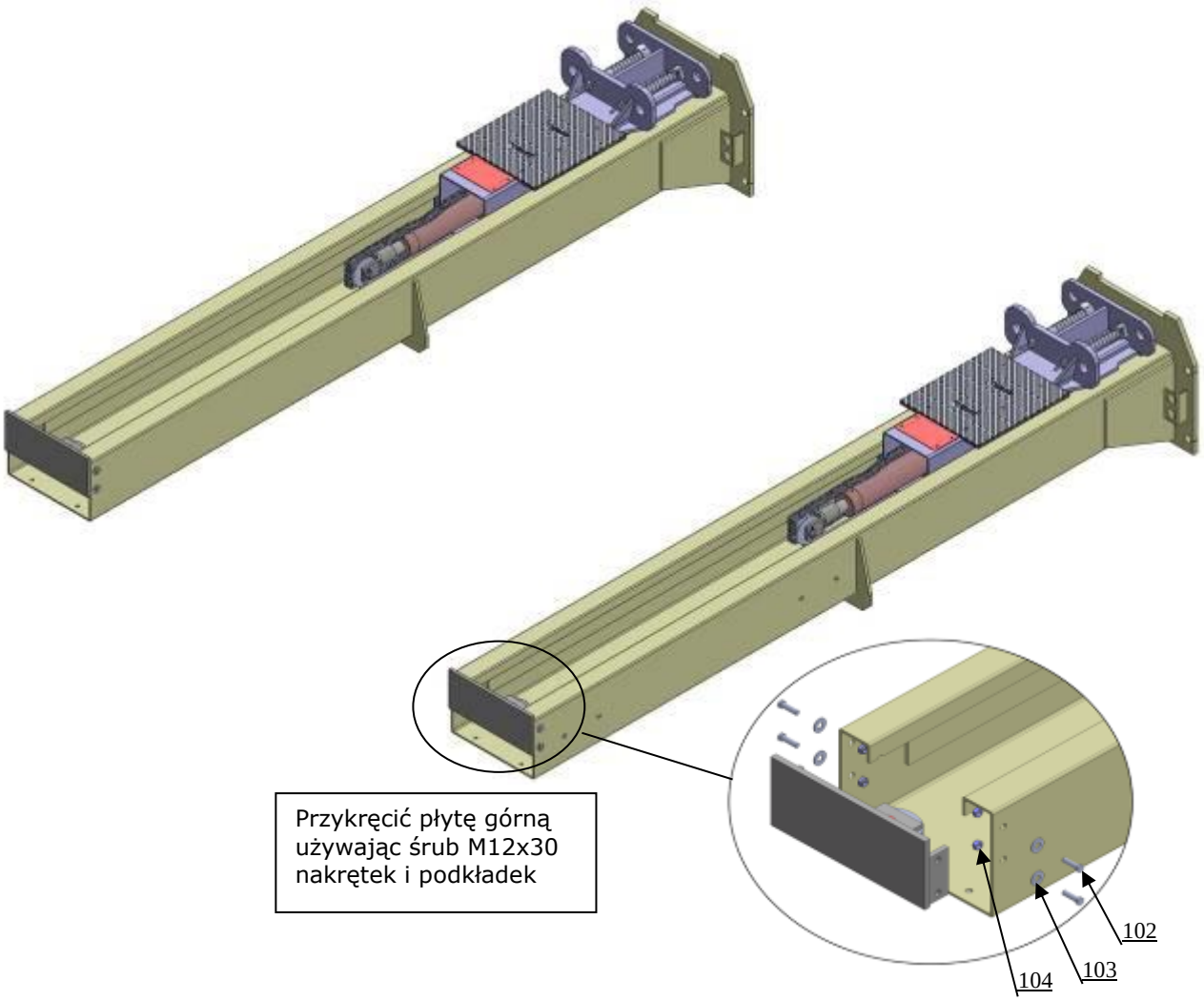

Rys. 5

Ustawić kolumny w pionie. Zamocować kotwy montażowe i sprawdzić ustawienie kolumn w pionie na obydwu płaszczyznach pionowych. Ustawienie pionowe wyregulować podkładając odpowiednie podkładki. Nie dokręcać zbyt wcześnie nakrętek montażowych.

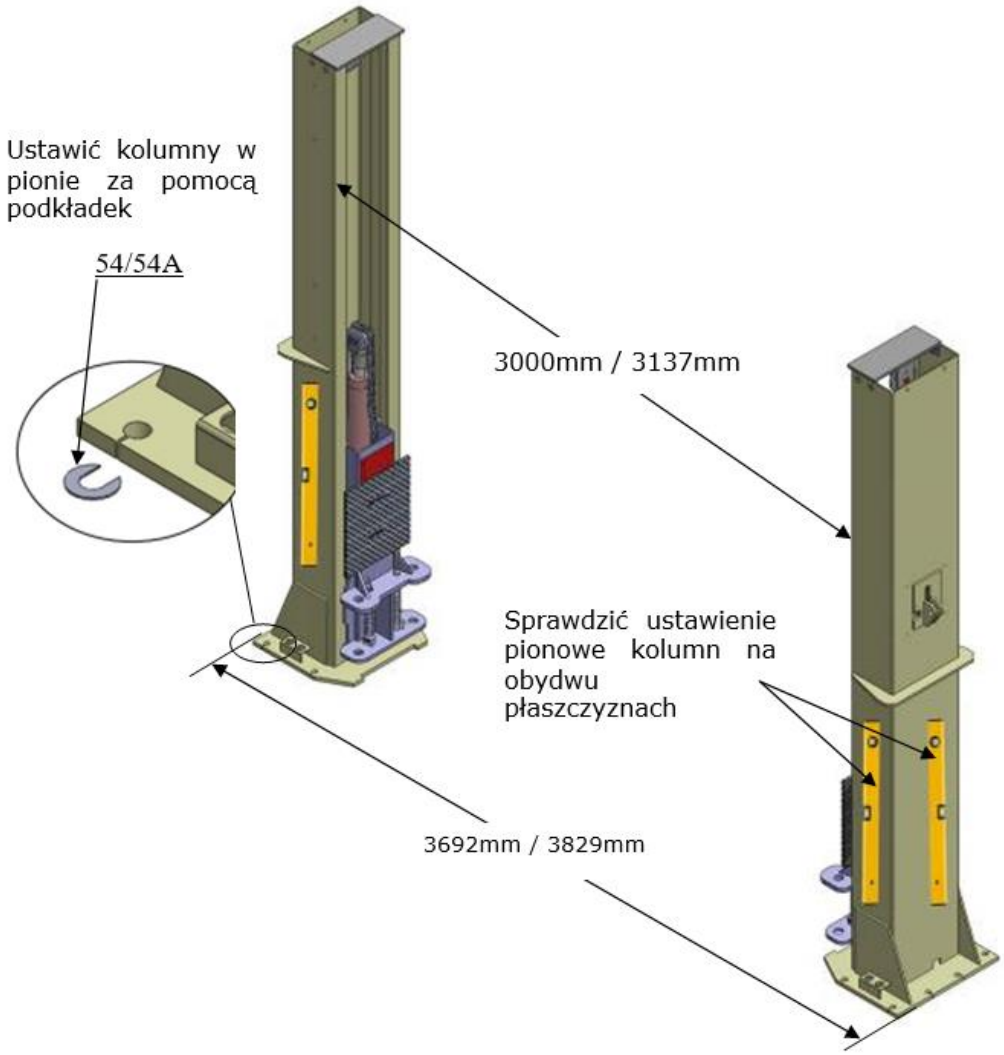

Rys. 6

3.5. PRZYKRĘCENIE DO PODŁOŻA

Ustawić kolumny tak aby znajdowały się dokładnie w tym samym położeniu względem linii odniesienia (patrz rys. 4). Przy użyciu wiertarki udarowej wywiercić otwory pod kotwy montażowe. Po postawieniu kolumn sprawdzić czy znajdują się w pionie. Jeśli nie, ustawić je do pionu wykorzystując do tego celu podkładki. Po ustawieniu kolumn dokręcić je nakrętkami (patrz rys. 8)

Rys. 7

3.6. MONTAŻ MECHANIZMÓW ZABEZPIECZAJĄCYCH NA KOLUMNACH

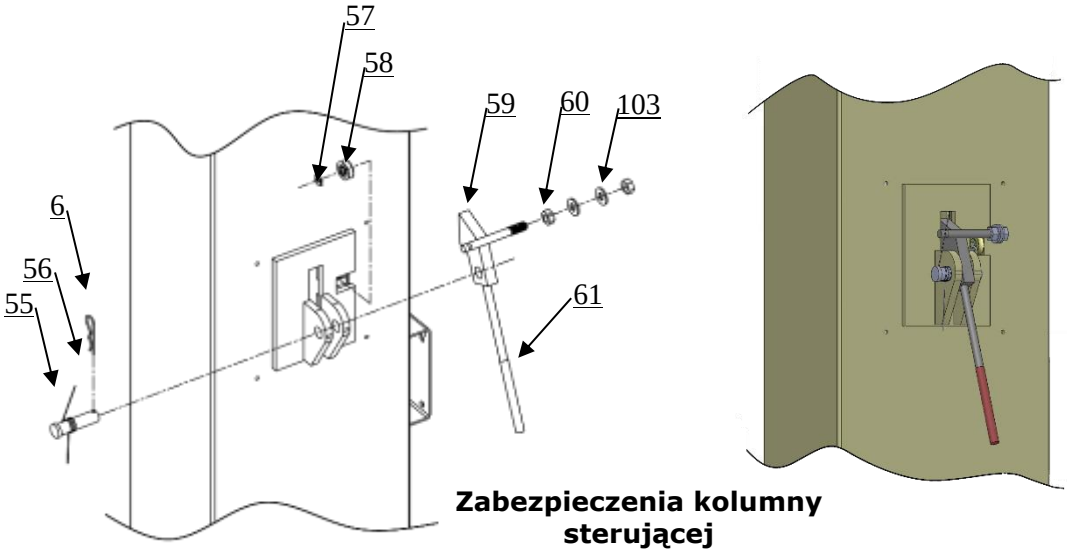

Zabezpieczenia kolumny sterującej

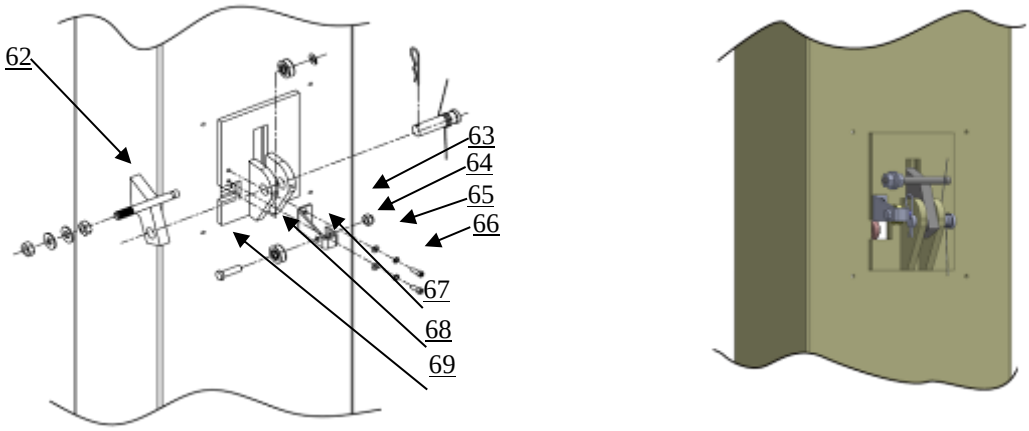

Zabezpieczenia
kolumny dodatkowej

Unieść wózki podnoszące na pierwszą zapadkę i zablokować na równym poziomie.

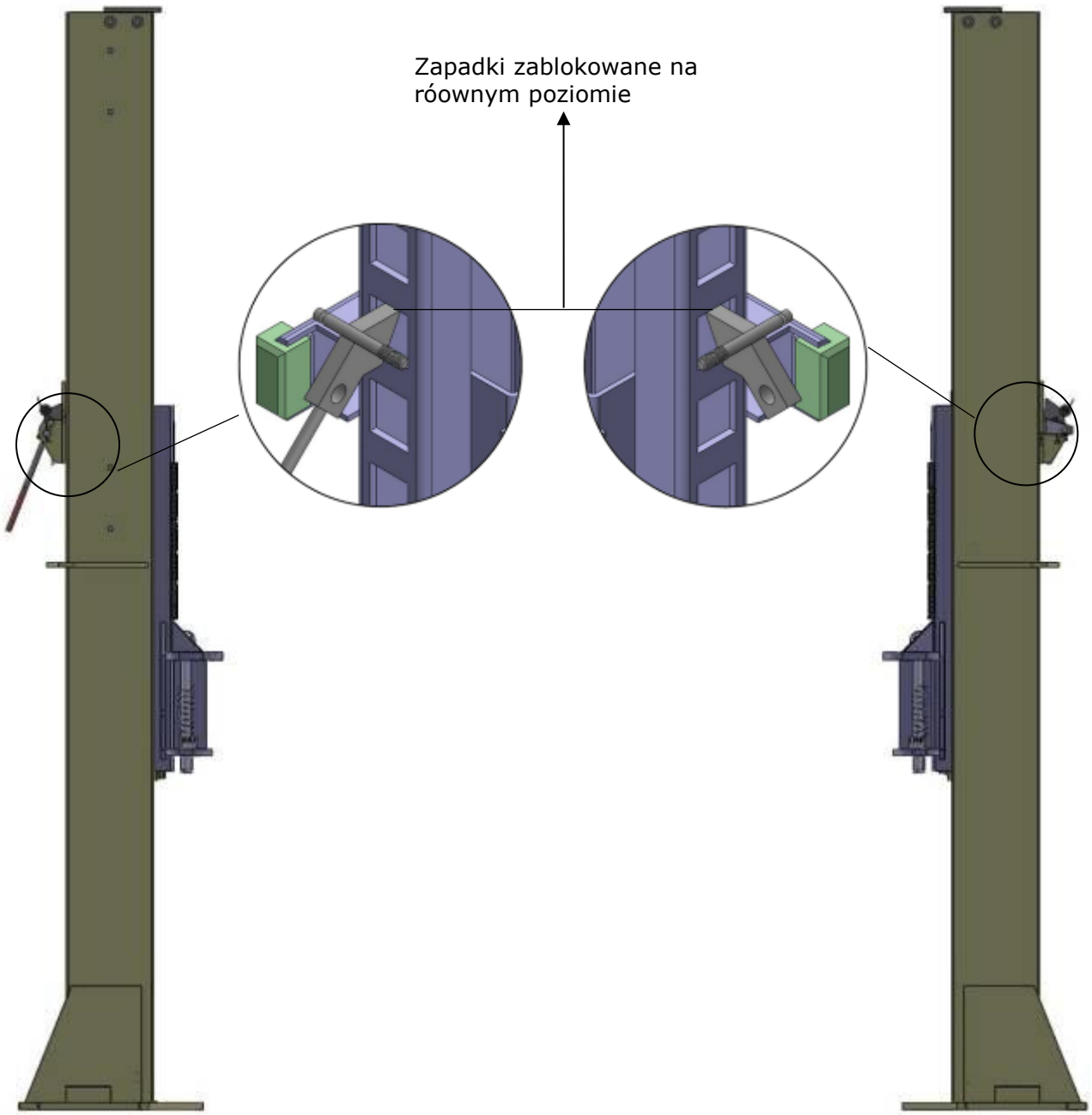

Rys. 8

3.7. MONTAŻ LIN SYNCHRONIZUJĄCYCH

Liny powinny przechodzić od wewnętrznej strony kolumny

Zgodnie z rozstawieniem kolumn sprawdzić odległość między kolumnami.

Uwaga: Przeprowadzić liny poprzez wzmocnienia w wózkach obydwu kolumn.

1. Dla odległości miedzy kolumnami wynoszącej 3829mm **(Patrz rys. 9).**

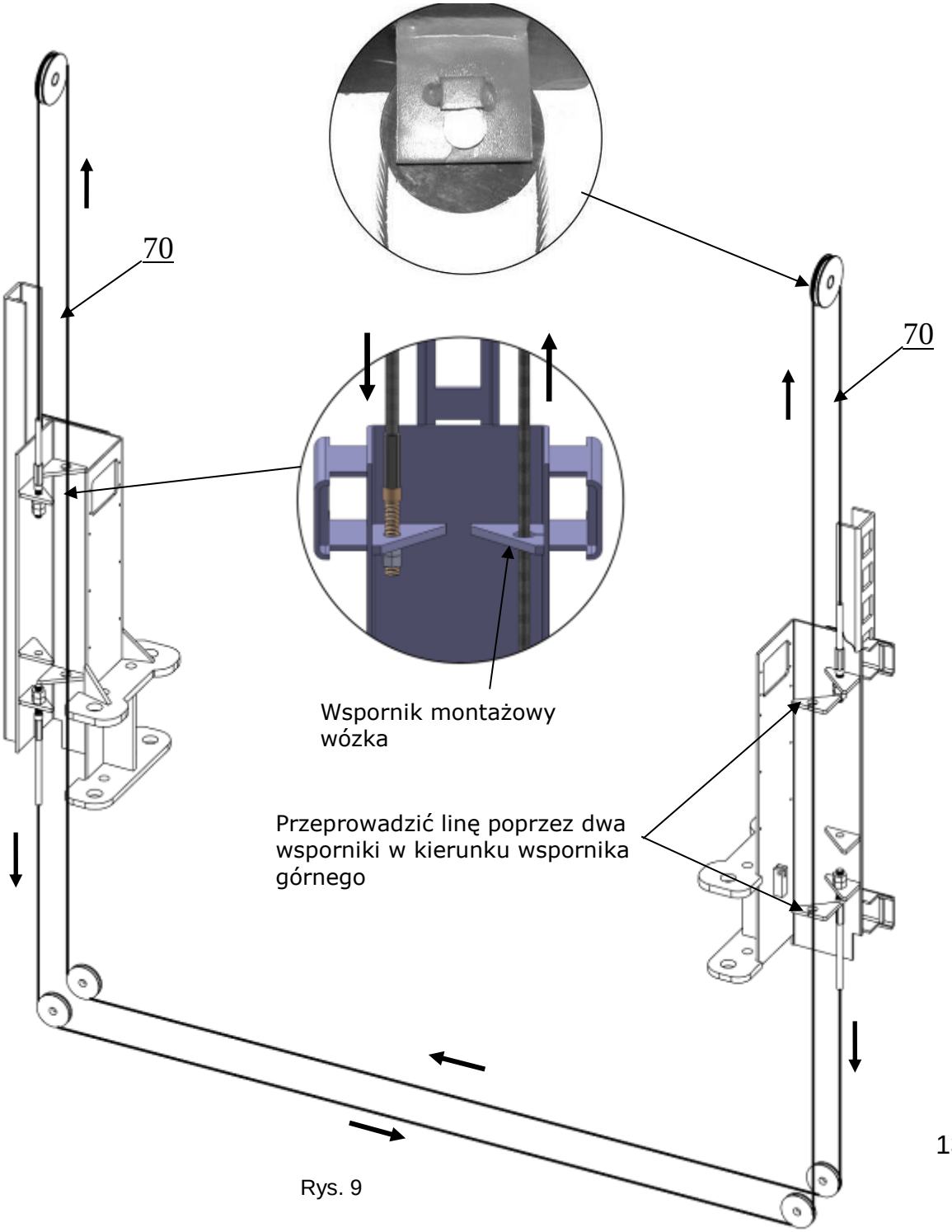

Rys. 9

2. Dla rozstawu kolumn 3692mm postępuj zgodnie z zaleceniami poniżej
2.1. Przeprowadź linę poprzez wsporniki wózka w kierunku wspornika górnego.

Linę dokręcić za pomocą nakrętek. **(Patrz rys. 10).**

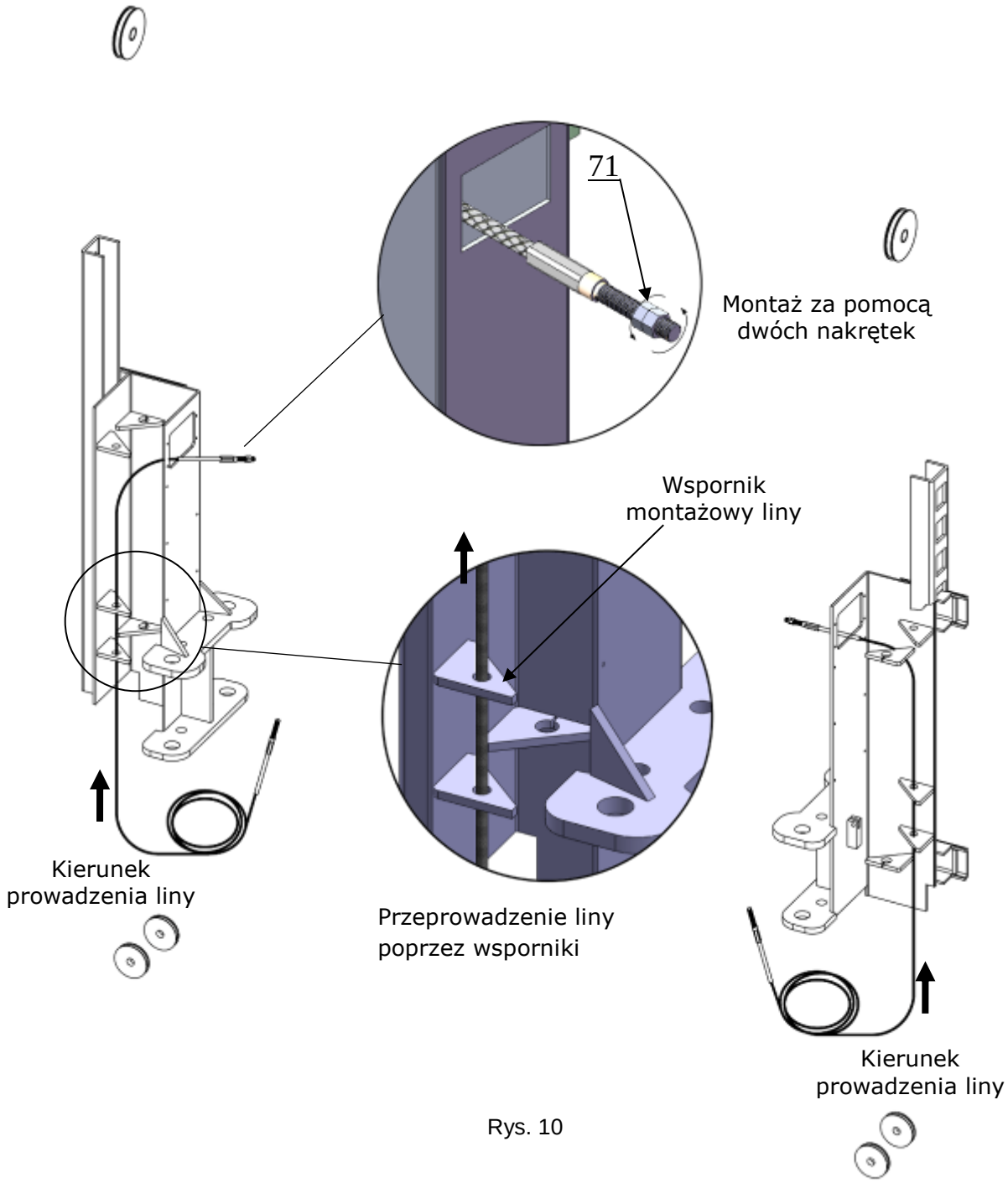

Rys. 10

2.2. Przeprowadź liny zgodnie z kierunkiem strzałek **(Patrz rys. 11)**.

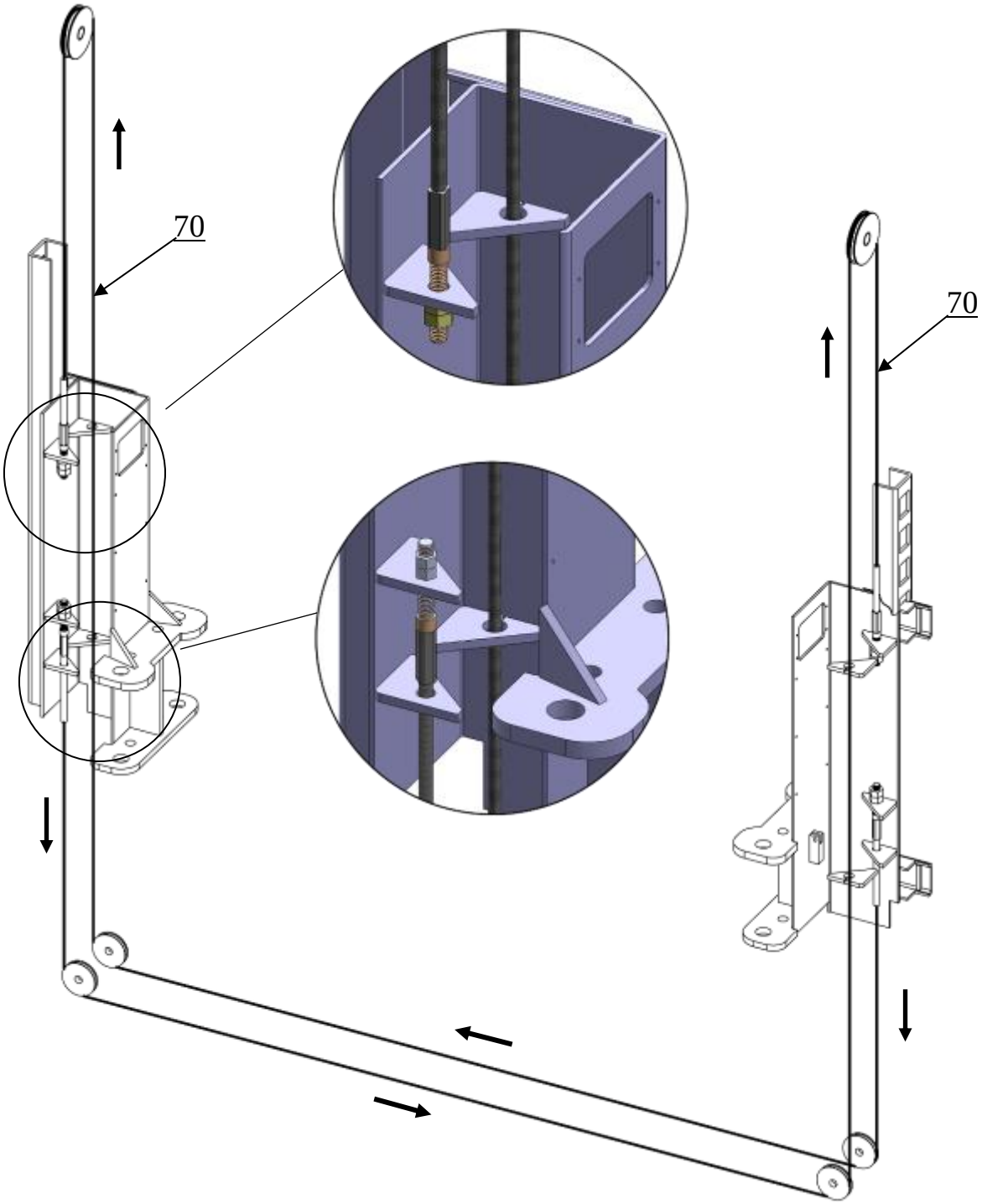

Rys. 11

3.8. MONTAŻ LINY STERUJĄCEJ ZAPADKAMI (Patrz rys. 12)

Uwaga: Zamontować linkę od strony zewnętrznej zapadki, zwracając uwagę na kierunek prowadzenia liny.

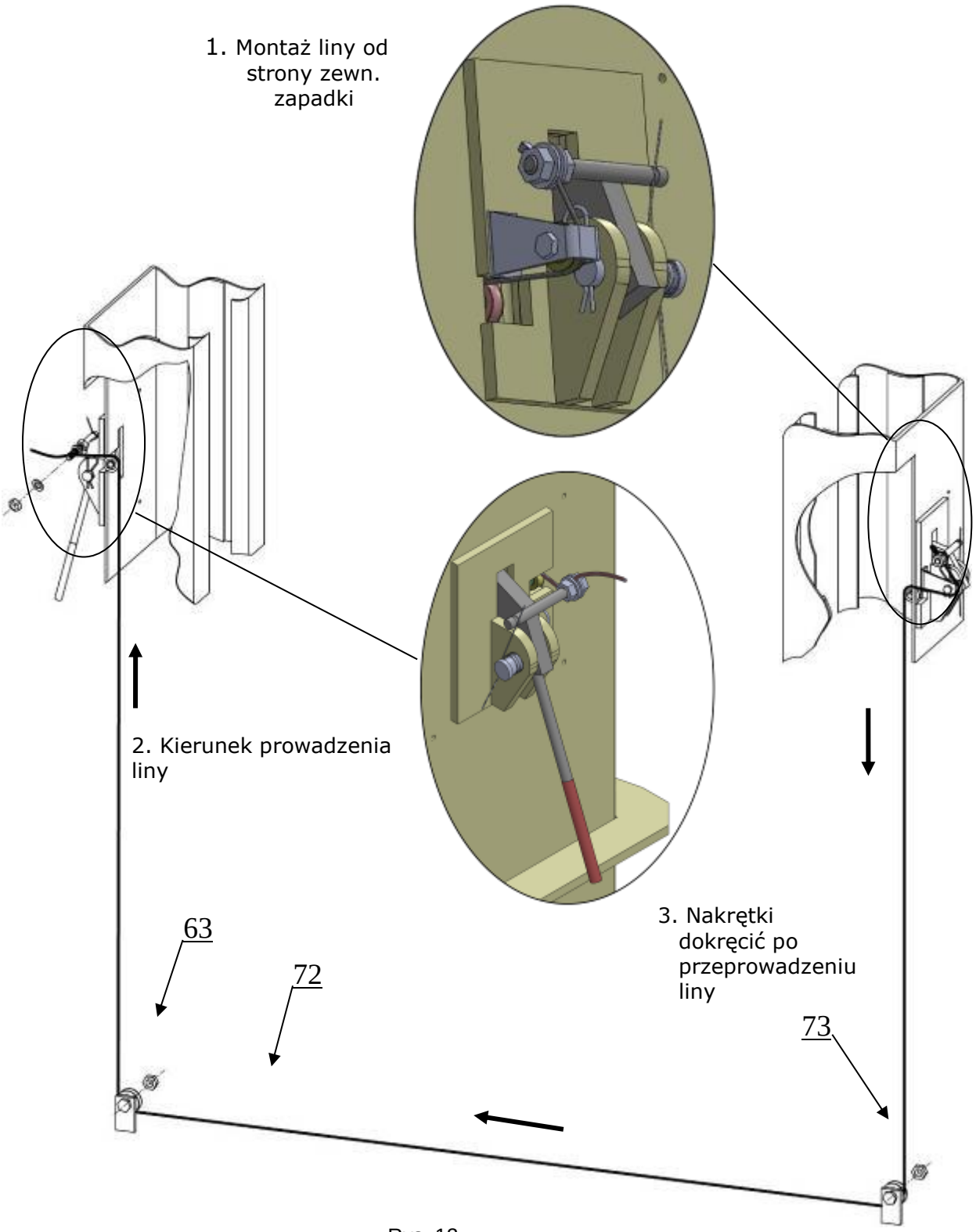

Rys. 12

3.9. MONTAŻ SIŁOWNIKÓW HYDRAULICZNYCH

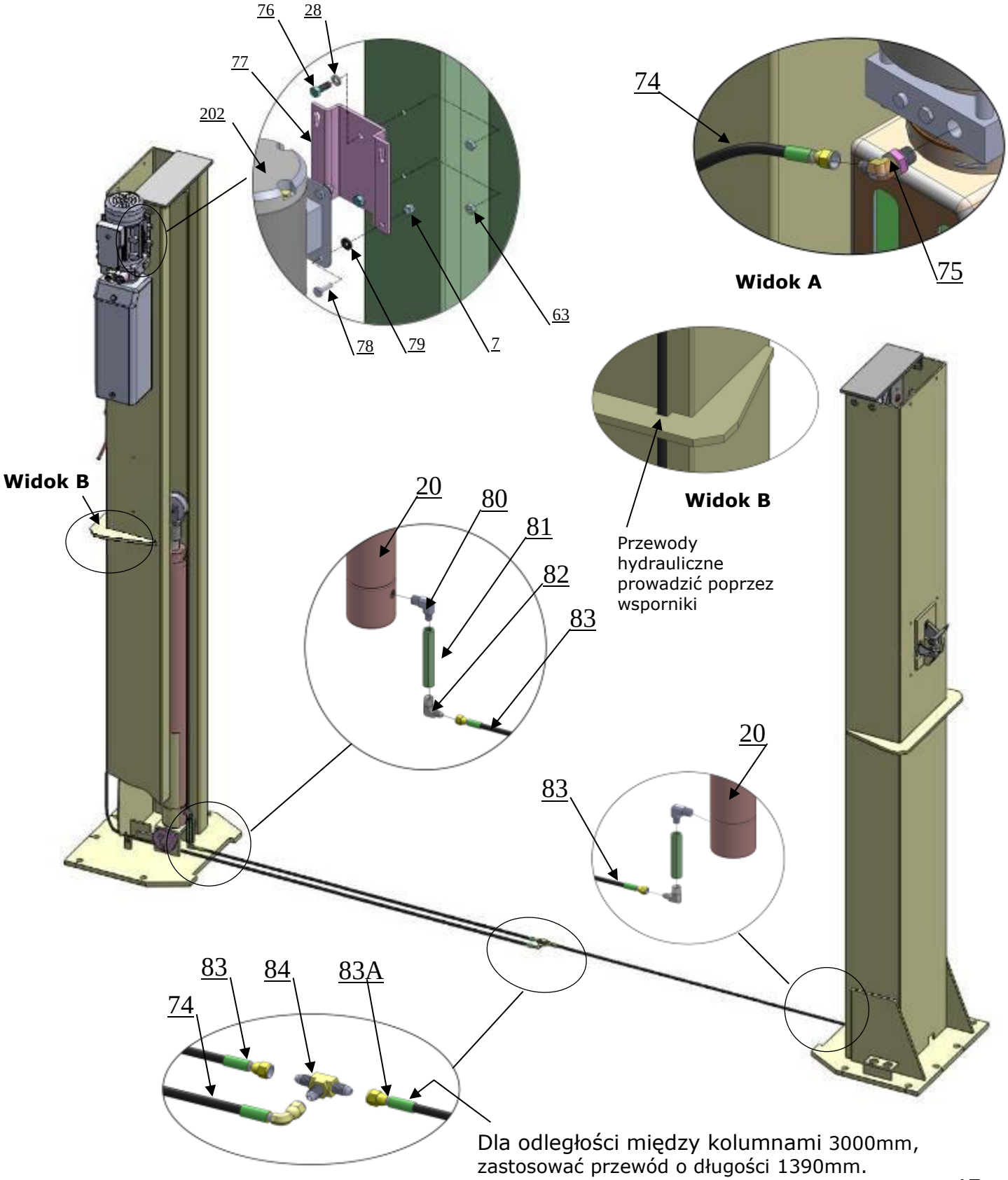

Dla odległości między kolumnami 3000mm, zastosować przewód o długości 1390mm.
Dla odległości między kolumnami 3137mm, zastosować przewód o długości 1515mm..

Rys. 13

Dokręcić złączki hydrauliczne i zalać zbiornik pompy olejem hydraulicznym.

Uwaga: Aby zapewnić długotrwałą pracę pompy I zwiększyć komfort pracy z urządzeniem zaleca się stosowanie oleju hydraulicznego klasy 32.

3.10. MONTAŻ WYŁĄCZNIKA KRAŃCOWEGO (Patrz rys. 14)

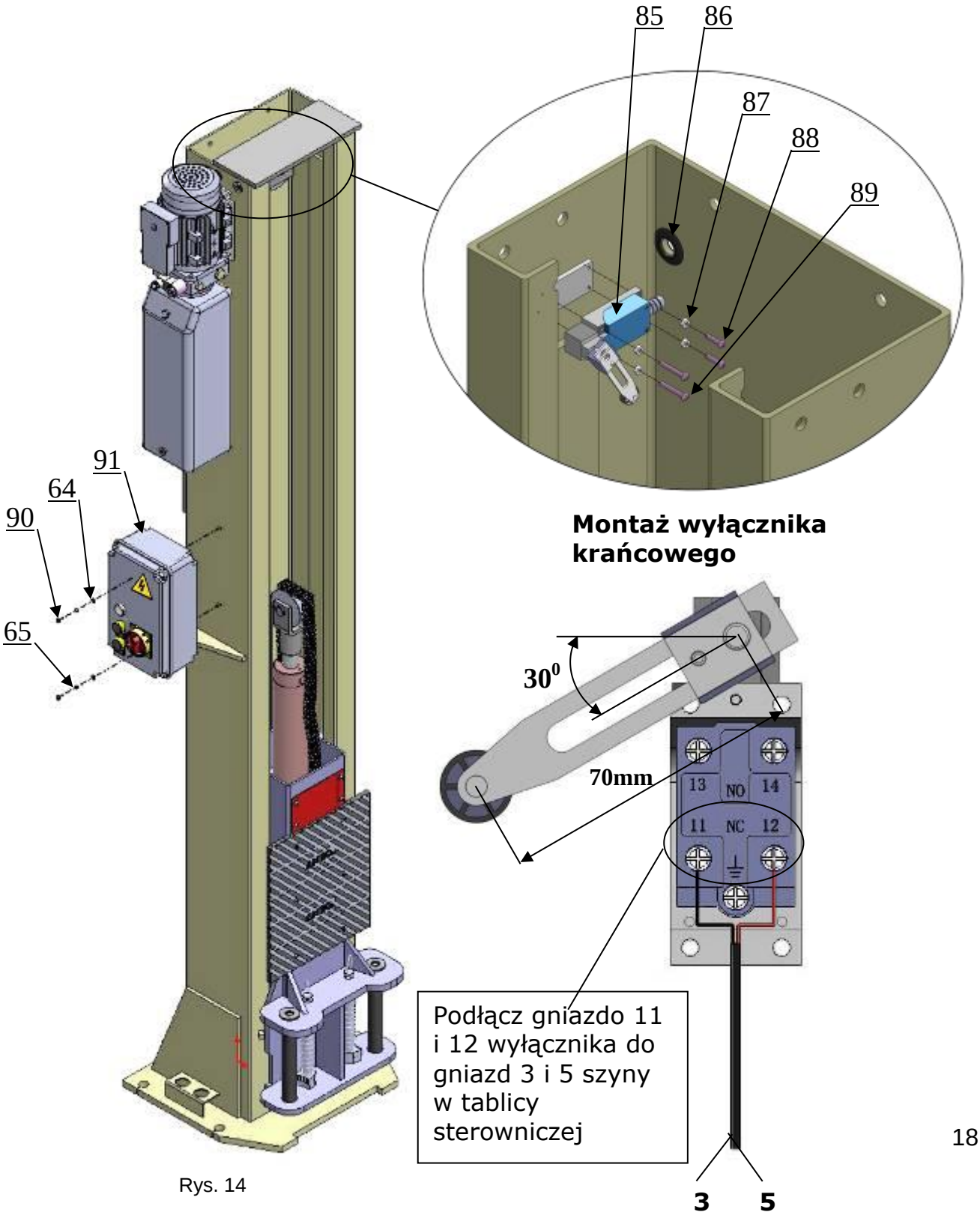

Rys. 14

3.11. PODŁĄCZENIE UKŁADU ELEKTRYCZNEGO

1. Połączenie przewodów z pulpitem sterowniczym **(Patrz rys. 15)**.

UWAGA: 1) Rozmiar przewodu wyłącznika krańcowego i elektrozaworu wynosi 2x1 mm^2

2) Rozmiar przewodu zasilania silnika wynosi 4x2,5 mm^2

3) Przeprowadzić przewody poprzez elastyczny przepust przewodów

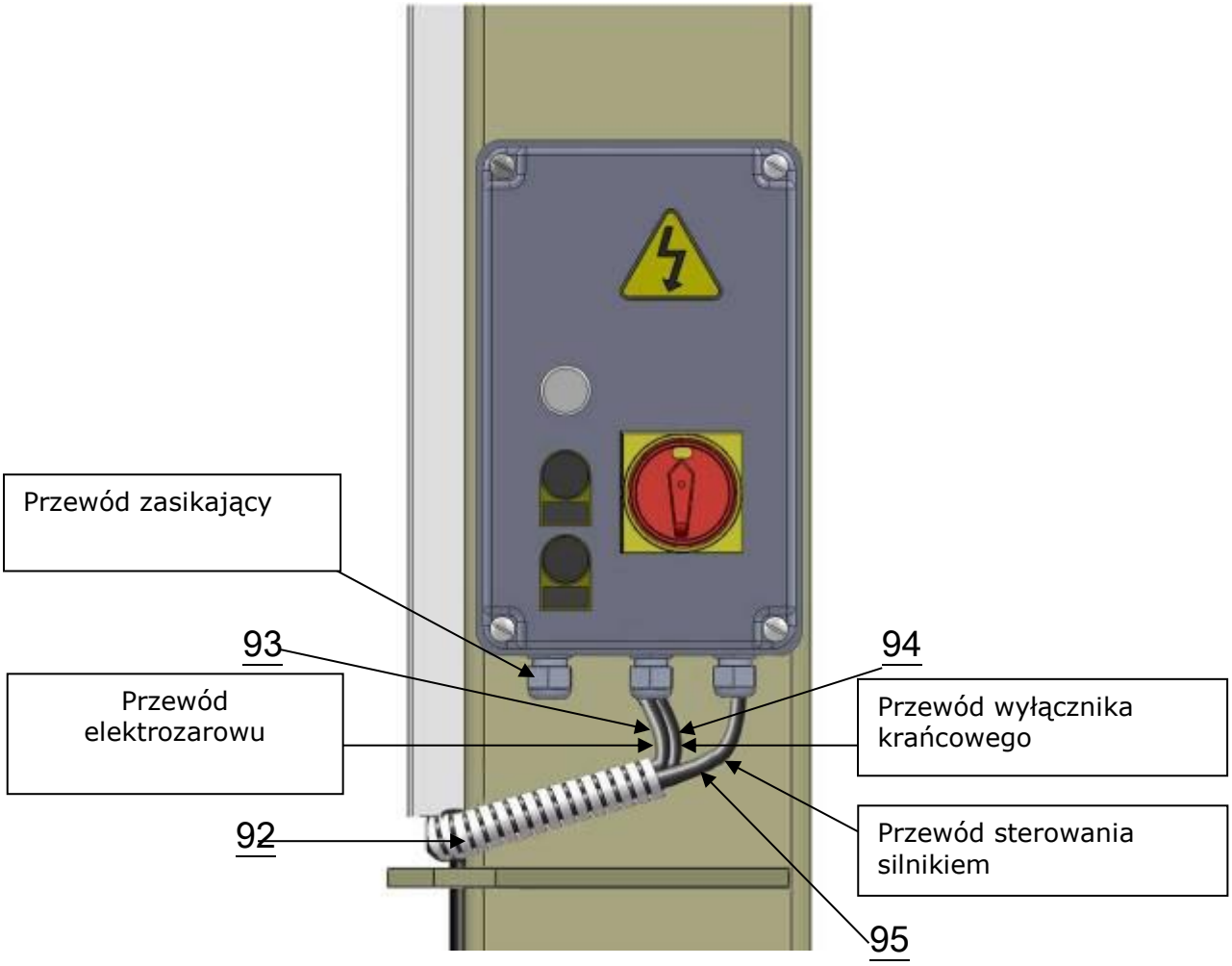

Rys. 15

2. Dostosować moc wyłącznika krańcowego do zastosowanej pomy hydraulicznej. Poniższa tabela umożliwia właściwe ustawienie wyłącznika termicznego dla zastosowanej pompy.

Typ pompy	PEAK			SPX	
	220V 4HP	380V 4HP	415V 3HP	220V 3HP	380V 3HP
Nastawy wyłącznika termicznego	22A	14A	12A	18A	12A

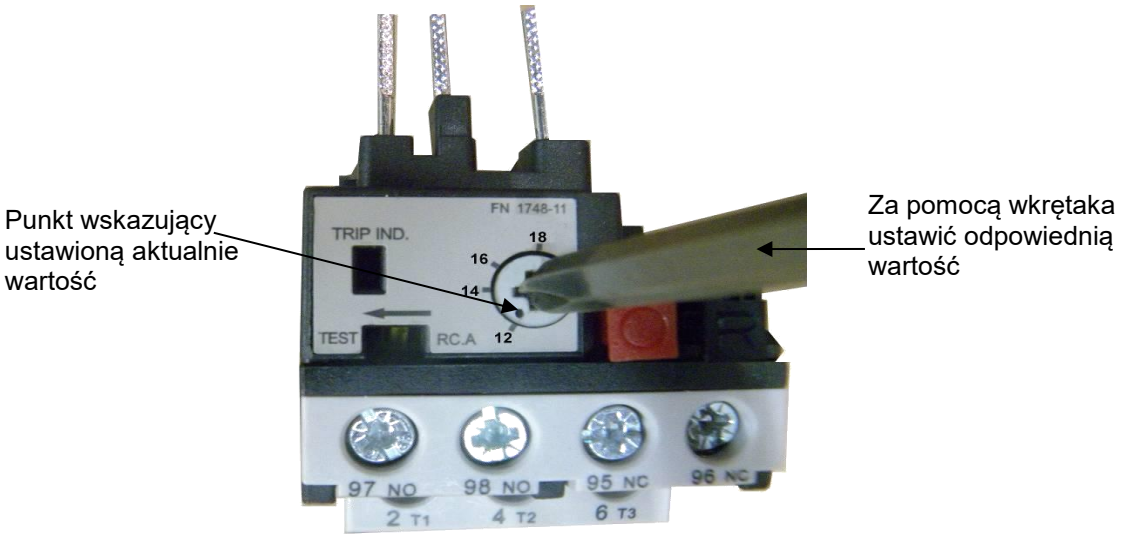

3. Podłączenie przewodów dla zasilania 400V

3.1 Podłączenie przewodów w szynie pulpit sterowniczego.

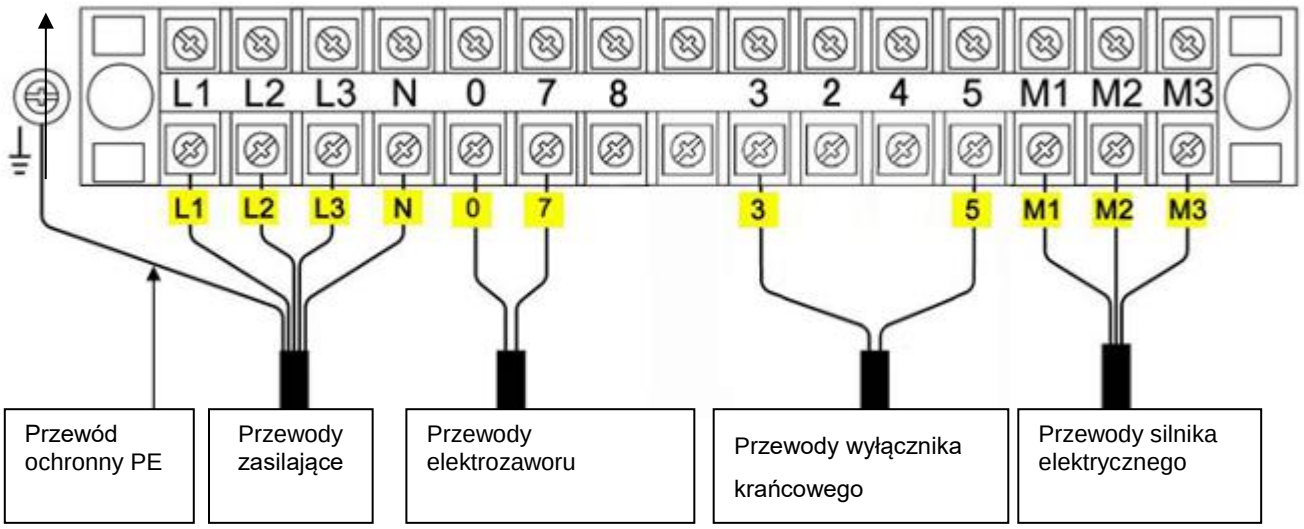

3.2 Podłączenie przewodów silnika 380V **(Patrz rys. 16)**.

Przewody silnika (M1,M2, M3) połączyć z zasilaniem silnika.

Wcisnąć przycisk podnoszenia **UP** (GÓRA). Jeśli silnik pracuje a podnośnik nie unosi się należy zamienić podłączenie przewodów M1, M2 (odwrócić fazy zasilania).

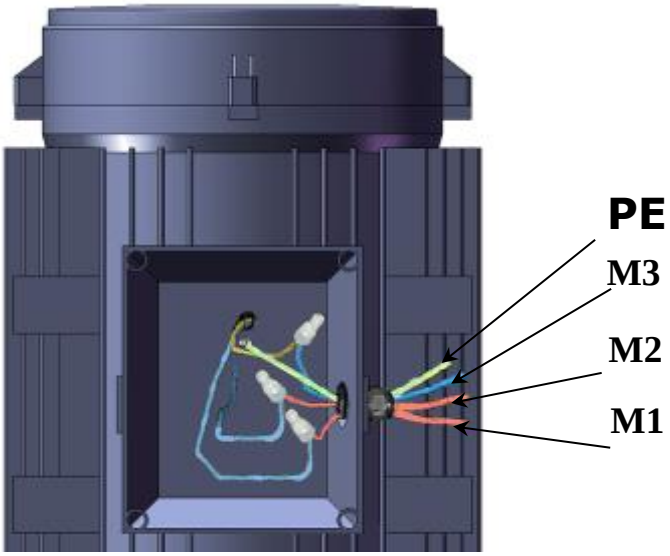

Rys. 16

3.3 Schemat zasilania 380V **(Patrz rys. 17)**.

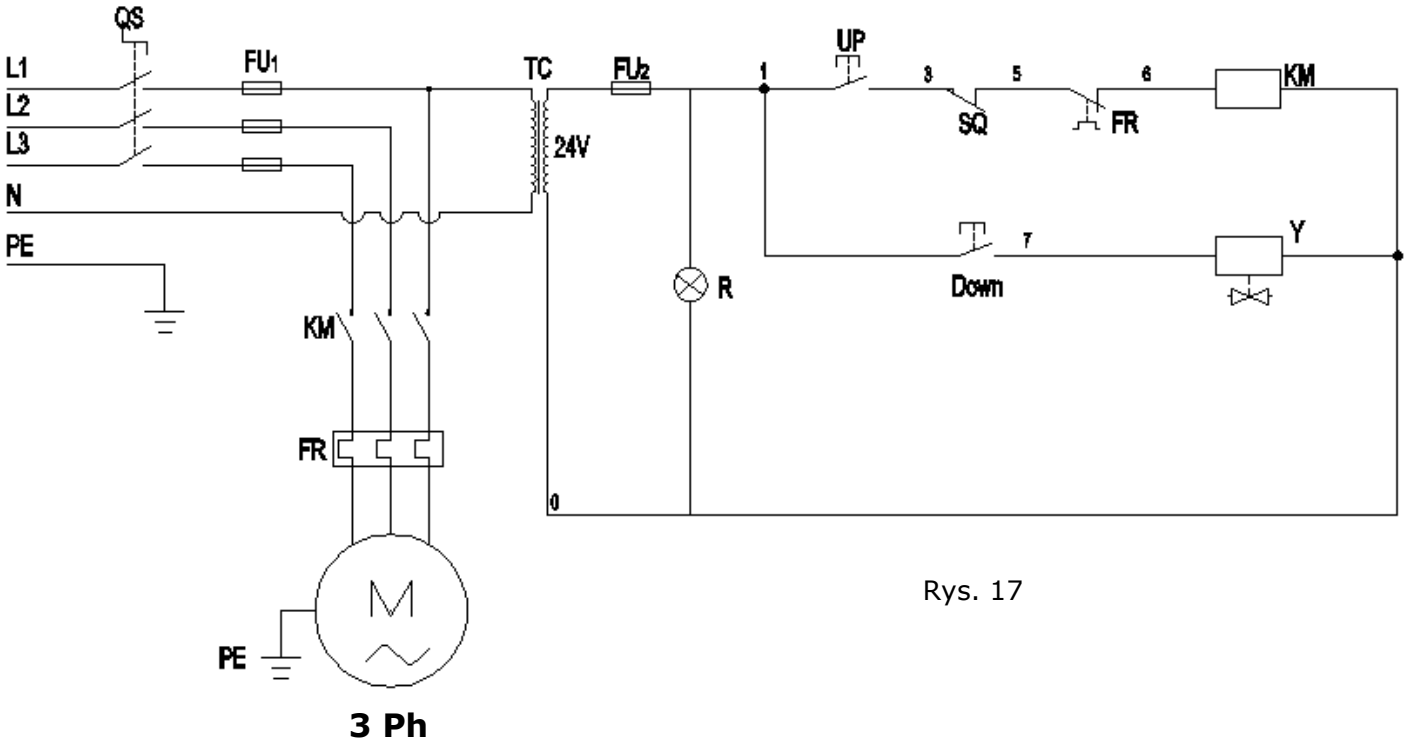

Rys. 17

Opis zasilania 380V

Nr	Nazwa	Kod	Specyfikacja		Nr	Nazwa	Kod	Specyfikacja
1	Włącznik zasilania	QS	380V AC		7	Lampka kontrolna	R	24V (Biała)
2	Bezpiecznik	FU_1	25A		8	Przycisk opuszczania	Down	Pojedynczy
3	Bezpiecznik	FU_2	2A		9	Silnik	M	3-fazowy
4	Stycznik AC	KM	24V AC		10	Transformator	TC	24V AC
5	Elektrozawór hydrauliczny	Y	24V AC		11	Wyłącznik krańcowy	SQ	10A
6	Przycisk podnoszenia	UP	Pojedynczy					

3.12. MONTAŻ POKRYWY LIN STALOWYCH (PŁYTA PRZEJAZDOWA)

UWAGA: Zastosować różne przedłużki pokryw dla odpowiedniego rozstawu kolumn.

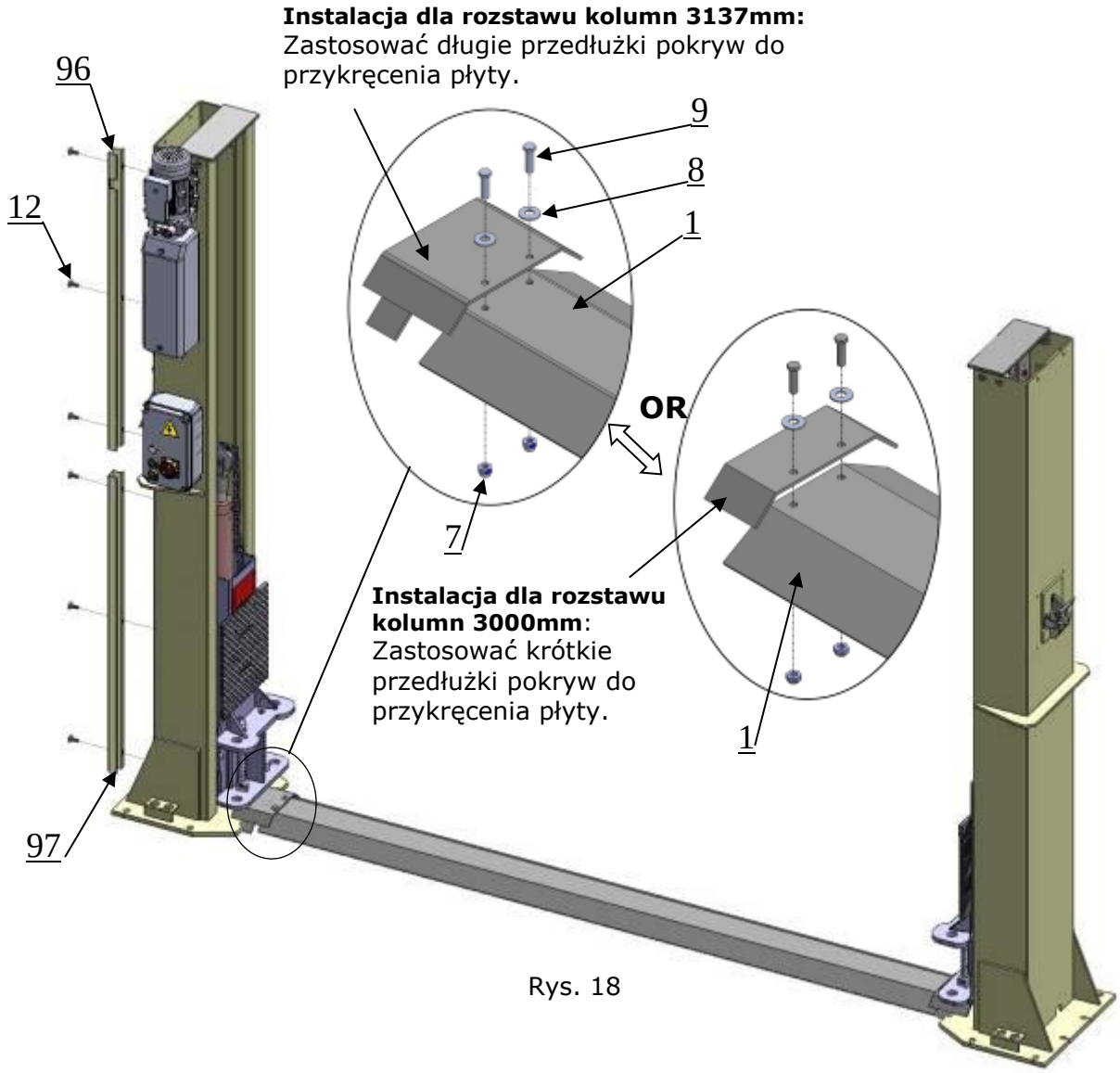

Rys. 18

3.13. MONTAŻ RAMION I REGULACJA MECHANIZMU ZABEZPIECZAJĄCEGO

1. Zamontować ramiona **(patrz rys .19)** przy wózkach opuszczonych do minimum. Następnie za pomocą klucza imbusowego 8# poluzować nakrętkę zabezpieczenia **(patrz rys. 20).** Wyregulować zabezpieczenie zgodnie z kierunkiem strzałki **(patrz rys. 21).** Wyregulować zębatkę I dokręcić śruby **(patrz rys. 22)**

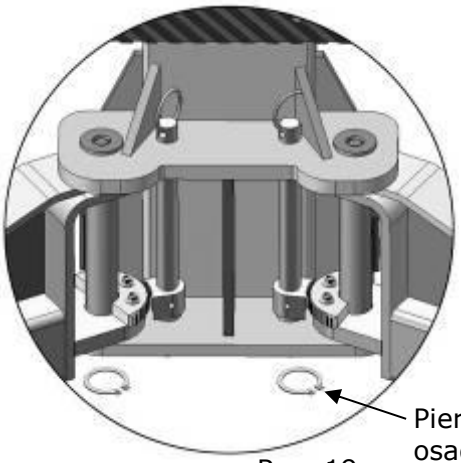

Rys. 19

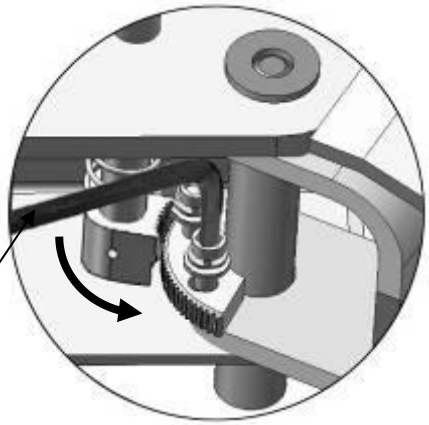

Rys. 20

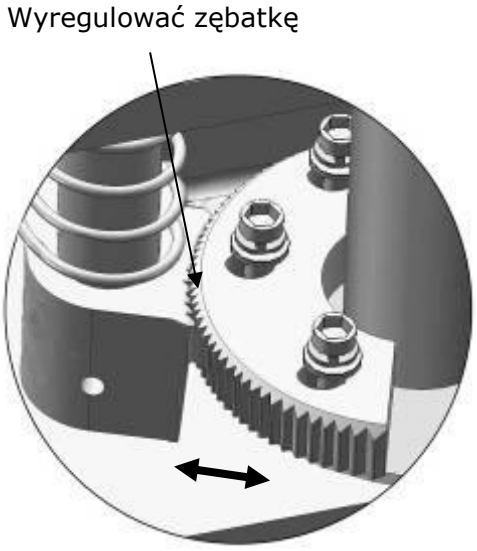

Rys. 21

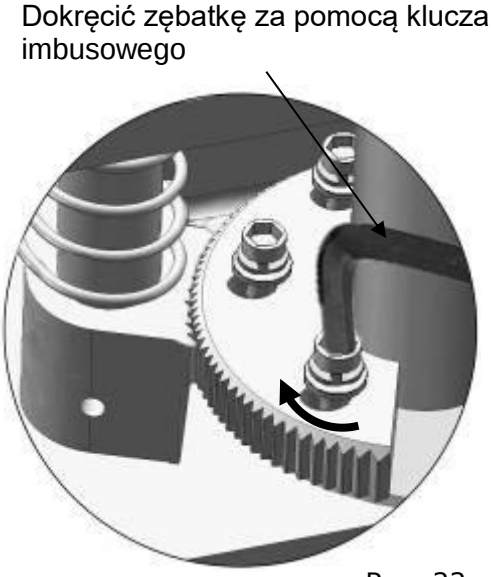

Rys. 22

2. Montaż osłony stóp.

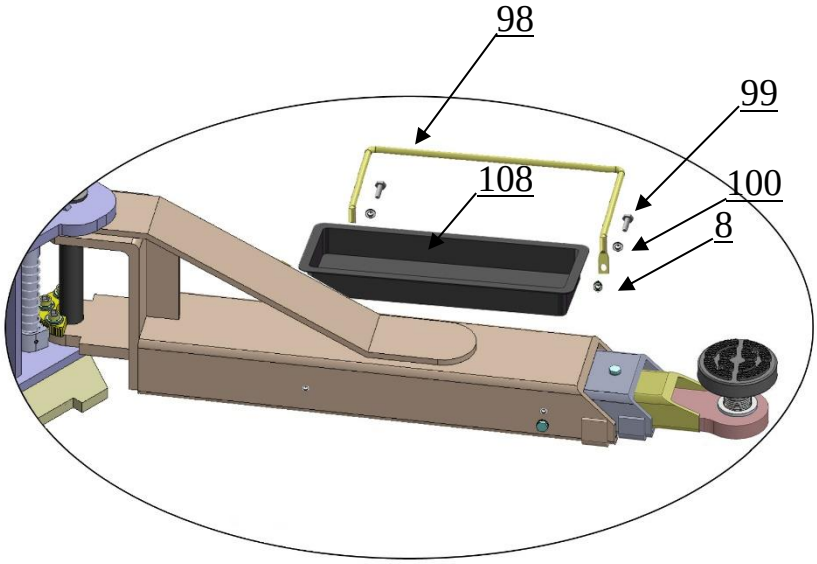

Rys. 23

UWAGA!
Dokręcić złącza przewodów hydraulicznych, uzupełnić zbiornik olejem hydraulicznym.
Dla przedłużenia żywotności elementów pompy hydraulicznej stosować olej hydrauliczny klasy 32.

4. RYSUNEK ZŁOŻENIOWY

Model L255.ML

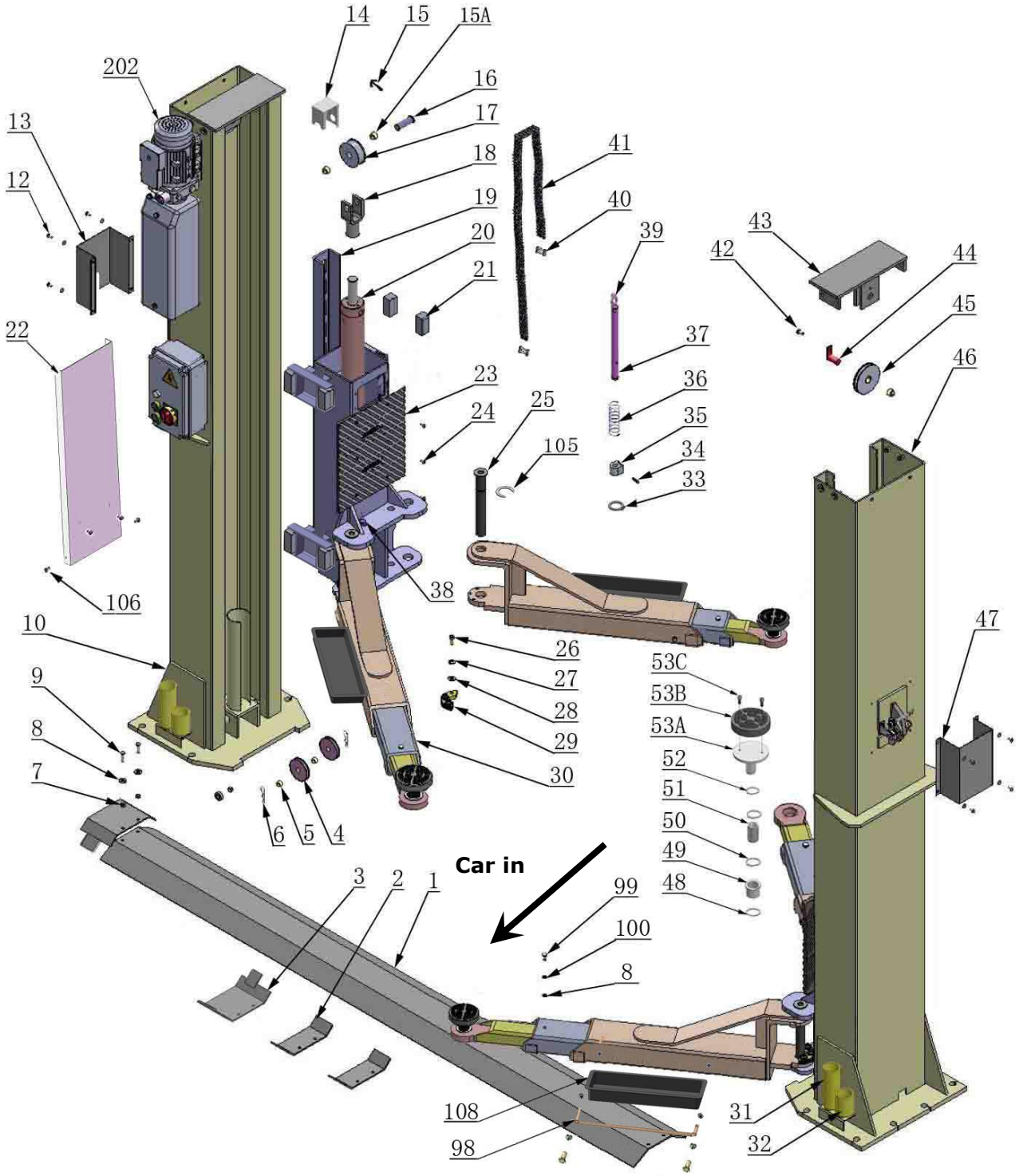

Rys. 24

SIŁOWNIK

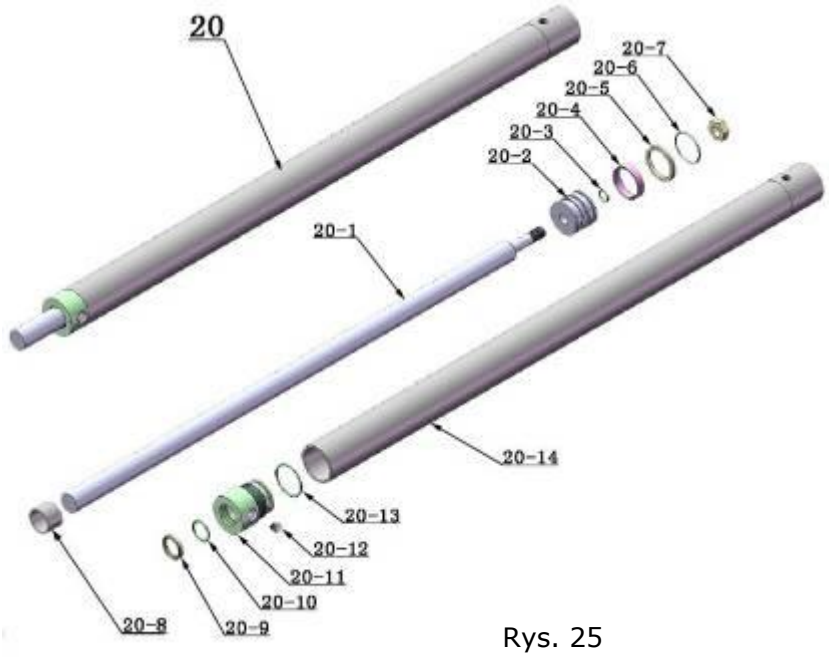

Rys. 25

Panel sterowania

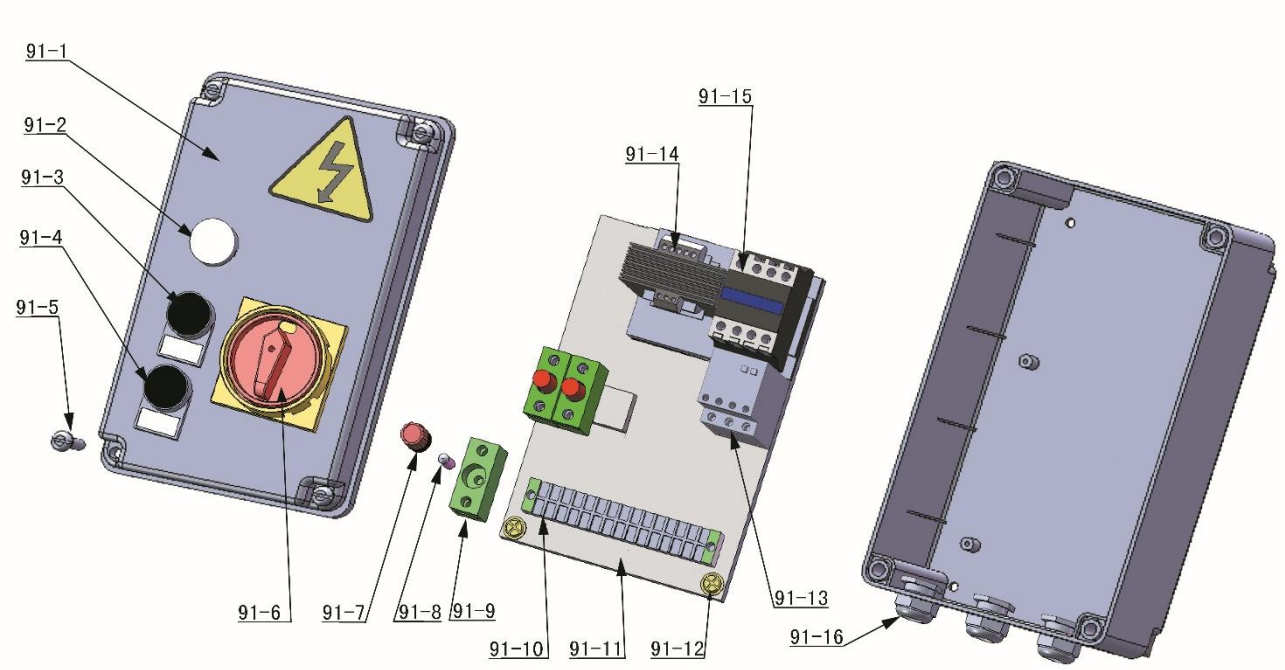

Rys. 26

POMPA HYDRAULICZNA PEAK

380V/50HZ/3Phase

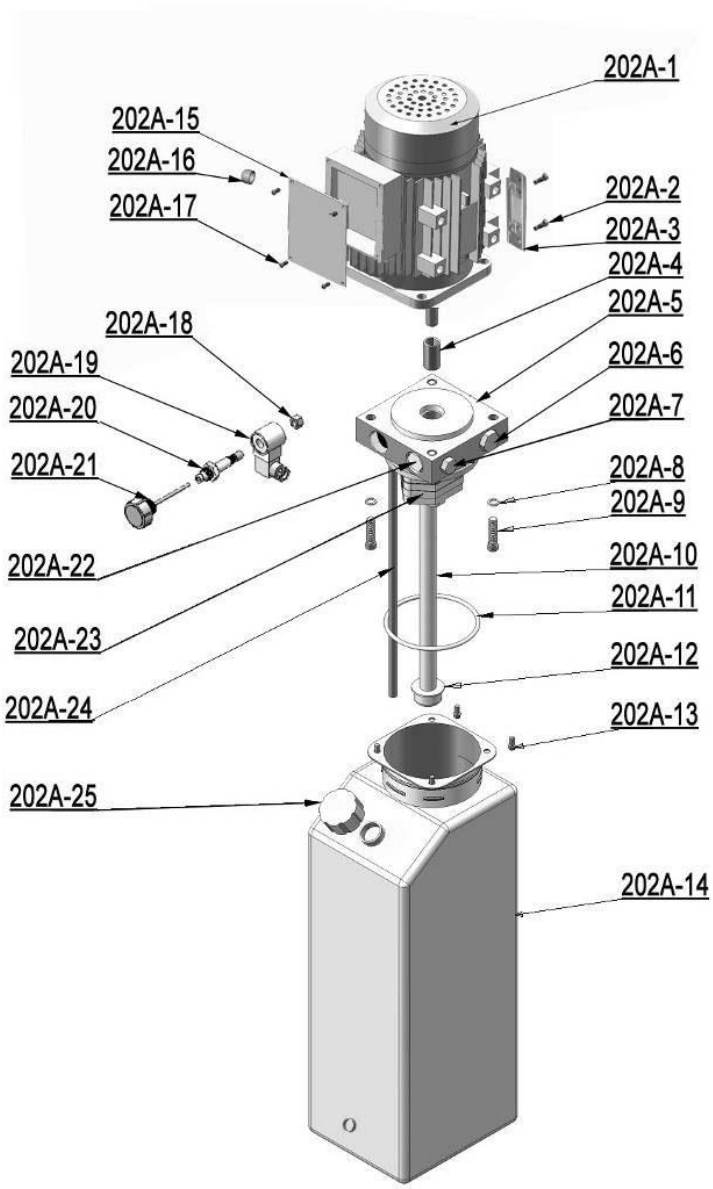

Rys. 27

OPIS POMPY HYDRAULICZNEJ PEAK 380V/50Hz/3Ph

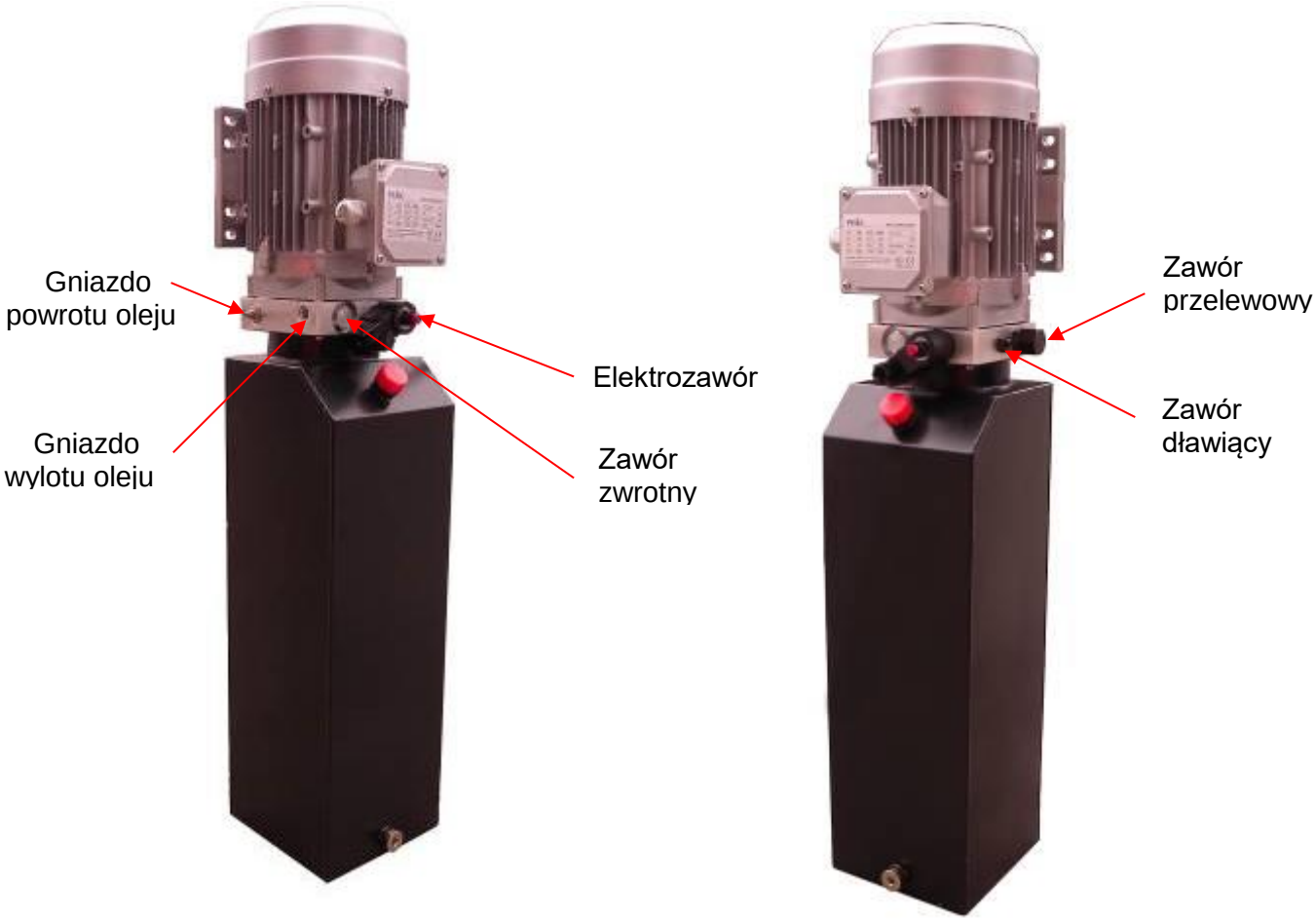

5. ROZRUCH KONTROLNY

5.1. SYNCHRONIZACJA RAMION PODNOSZĄCYCH

Wcisnąć przycisk **UP** i unieść suwaki powyżej pierwszej blokady, następnie wcisnąć przycisk **DOWN** aby zablokować suwaki. Użyć klucz do przytrzymania okucia liny i jednocześnie przy użyciu drugiego klucza dokręcić nakrętkę liny. Upewnić się, że dwie liny są jednakowo napięte dzięki czemu obydwa suwaki będą pracowały równo.

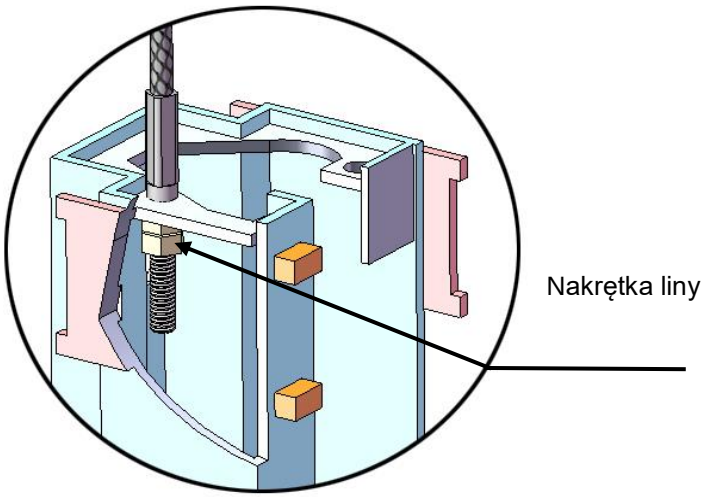

5.2. SYNCHRONIZACJA CIĘGIEN BLOKAD

Podnieść suwaki na taką samą wysokość jak poprzednio. Naprężyć cięgna a następnie delikatnie zluzować i dokręcić śruby. Upewnić się, że cięgna pracują poprawnie.

5.3. DOSTOSOWYWANIE PRĘDKOŚCI OPUSZCZANIA

Jeżeli to konieczne prędkość opuszczania można ustawić w następujący sposób:

1. Poluzować nakrętkę zabezpieczającą.
2. Obrócić śrubę regulującą przepływ w kierunku zgodnym z ruchem wskazówek zegara aby zmniejszyć prędkość opuszczania.
3. Obrócić śrubę regulującą przepływ w kierunku przeciwnym do ruchu wskazówek zegara aby zwiększyć prędkość opuszczania.
4. Po ustawieniu prędkości dokręcić nakrętkę zabezpieczającą.

Obrót zgodny z ruchem wskazówek zegara dla zmniejszenia prędkości opuszczania

Obrót przeciwny do ruchu wskazówek zegara dla zwiększenia prędkości opuszczania

Dla niektórych pomp hydraulicznych prędkość opuszczania ustawiona jest fabrycznie i nie może być regulowana.

5.4. KONTROLA POD OBCIĄŻENIEM

Po wykonaniu wszystkich czynności montażowych i regulacyjnych należy sprawdzić poprawność pracy podnośnika pod obciążeniem. W pierwszej kolejności należy uruchomić kilkukrotnie podnośnik wraz z pojazdem na niskich wysokościach. Należy sprawdzić czy ramiona unoszą się i opuszczają synchronicznie oraz czy zabezpieczenia blokują się i odblokowują synchronicznie. W przypadku jakichkolwiek różnic należy wyregulować wszystko ponownie.

Po pierwszym uruchomieniu podnośnika bez obciążenia mogą wystąpić drgania lub „podskoki" ramion. Zjawisko to, spowodowane jest występowaniem powietrza w układzie olejowym po montażu i powinno ustąpić po wykonaniu kilku cykli podnoszenia z obciążeniem.

Ciśnienie robocze układu hydraulicznego wynosi 22 MPa.
NIE REGULOWAĆ ZAWORU BEZPIECZEŃSTWA. ZAWÓR USTAWIONY JEST FABRYCZNIE PRZEZ PRODUCENTA.

SCHEMAT UKŁADU HYDRAULICZNEGO

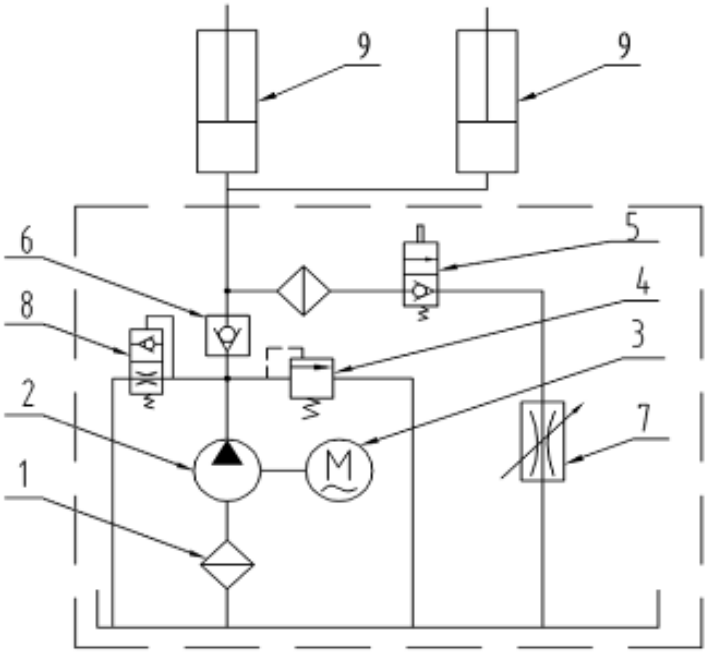

1. **Filtr**
2. **Pompa**
3. **Silnik**
4. **Zawór przelewowy**
5. **Zawór spustowy**
6. **Zawór zwrotny**
7. **Zawór dławiący**
8. **Zawór buforujący**
9. **Siłownik**

Rys. 28 System hydrauliczny

6. INSTRUKCJA UŻYTKOWANIA I ROZKŁAD OBCIĄŻEŃ

Użytkownik dla swojego bezpieczeństwa powinien dokładnie zapoznać się z niniejszą instrukcją.

PODNOSZENIE POJAZDU

1) Uprzątnąć stanowisko przed wprowadzeniem pojazdu
2) Ustawić ramiona podnośnika w najniższym położeniu
3) Złożyć ramiona
4) Wprowadzić pojazd pomiędzy kolumny
5) Rozłożyć ramiona i ustawić podstawki pod punktami podparcia pojazdu jednakowo z obydwu stron pojazdu

Wszystkie ramiona podnośnika powinny dotknąć punktów podparcia określonych przez producenta pojazdu

6) Wcisnąć przycisk **UP** aż podstawki podnośnika dotkną pojazd. Sprawdzić czy pojazd znajduje się w bezpiecznym położeniu
7) Kontynuować podnoszenie pojazdu do momentu osiągnięcia odpowiedniej wysokości
8) Wcisnąć dźwignię opuszczania do momentu zablokowania się podnośnika. Pojazd jest gotowy do naprawy

OPUSZCZANIE POJAZDU

1) Upewnić się, że pod pojazdem nie ma żadnych urządzeń itp. oraz że w pobliżu podnośnika znajduje się tylko operator
2) Wcisnąć przycisk **UP** aby unieść lekko podnośnik
3) Wcisnąć przycisk **DOWN** aby opuścić podnośnik
4) Wysunąć ramiona spod pojazdu i złożyć je
5) Wyprowadzić pojazd

ROZKŁAD OBCIĄŻEŃ

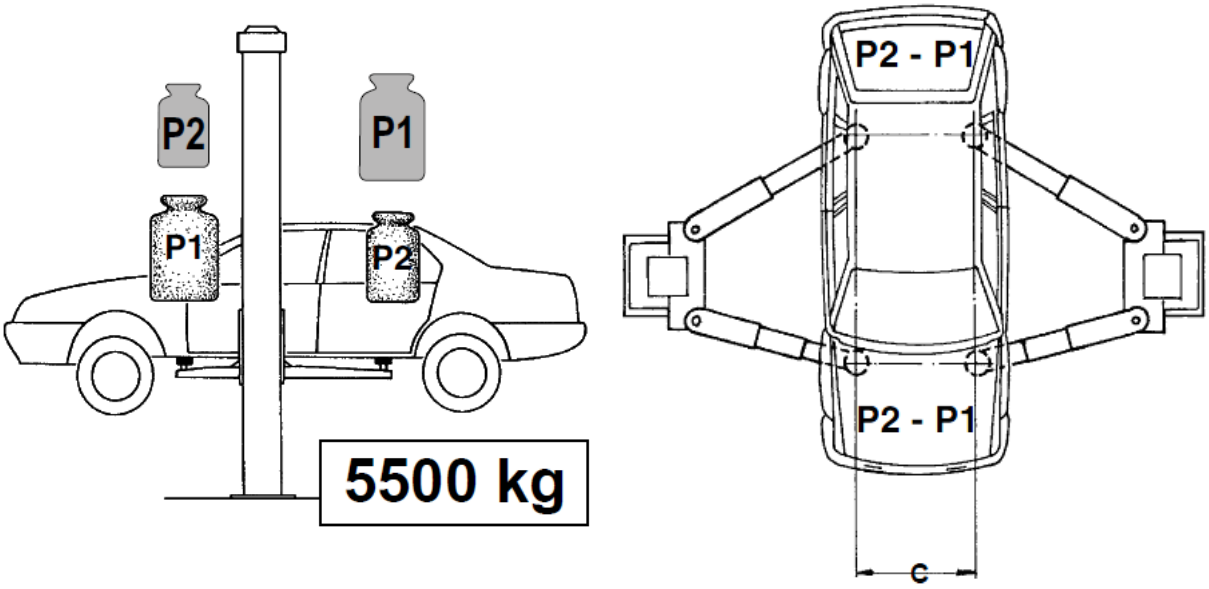

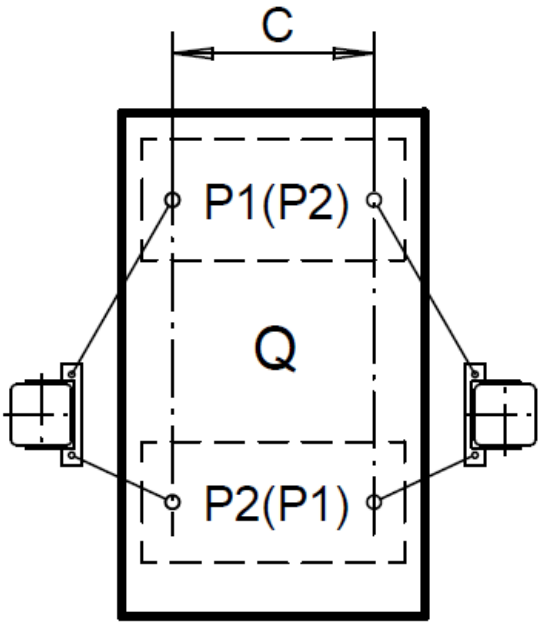

ROZKŁAD OBCIĄŻEŃ

C mm	P1 kg	P2 kg	Q=P1+P2 kg
700	3560	1190	4750
800	3750	1250	5000
900	3900	1300	5200
1000	4125	1375	**5500**

7. KONSERWACJA

CZYNNOŚCI KONSERWACYJNE WYKONYWANE CO MIESIĄC:

1) Dokręcić kotwy montażowe z siłą 80 – 117 Nm
2) Sprawdzić wszystkie połączenia gwintowe i sworznie zapewniające poprawny montaż
3) Sprawdzić liny czy nie występują na nich przetarcia lub pęknięcia
4) Przesmarować liny odpowiednim smarem
5) Sprawdzić wizualnie system hydrauliczny czy nie występują wycieki
6) Sprawdzić poprawność pracy mechanizmów zabezpieczających
7) Przesmarować wszystkie rolki i sworznie olejem przekładniowym klasy 90wt

Wszystkie śruby mocujące powinny być mocno dokręcone. Jeśli z jakichkolwiek przyczyn nie da się przykręcić jednej z nich, zabrania się używania podnośnika do czasu wymiany śruby na nową.

CZYNNOŚCI KONSERWACYJNE WYKONYWANE CO 6 MIESIĘCY:

1) Sprawdzić wszystkie ruchome elementy pod kątem jakichkolwiek uszkodzeń. Zaobserwowane usterki niezwłocznie usunąć
2) Sprawdzić i dostosować napięcie lin w celu zapewnienia synchronicznego podnoszenia ramion
3) Sprawdzić czy kolumny znajdują się w pionie
4) Sprawdzić podkładki gumowe. W przypadku zużycia wymienić na nowe
5) Sprawdzić mechanizmy zabezpieczające. Wszelkie usterki niezwłocznie usunąć

INSPEKCJA ŁAŃCUCHÓW:

Wartości nominalne / Model	**L255.ML**
Długość łańcucha	**1738 mm**
Szerokość łańcucha	**36 mm**
Grubość łańcucha	**20 mm**

Łańcuch należy bezwzględnie wymienić, jeżeli spełniony zostanie jakikolwiek z poniższych warunków:

1) Główne wygięcie łańcucha ≥ 10°.
2) Na łańcuchu widoczne są pęknięcia, zagięcia i uszkodzenia niemożliwe do naprawienia.
3) Wydłużenie stałe łańcucha ≥ 5% wartości nominalnej podanej w tabeli

INSPEKCJA LIN STALOWYCH:

Wartości nominalne / Model	L255.ML
Średnica liny synchronizującej	Ø 9,52 mm
Długość liny synchronizującej	8400 mm
Średnica linki mechanizmu zabezpieczającego	Ø 2,5 mm
Długość linki mechanizmu zabezpieczającego	7400 mm

Linę należy bezwzględnie wymienić, jeżeli spełniony zostanie jakikolwiek z poniższych warunków:

1) Liczba uszkodzonych splotów liny ≥ 10% całkowitej liczby splotów liny.
2) Korozja promieniowa liny ≥ 40% średnicy nominalnej liny.
3) Całkowite uszkodzenie liny.
4) Średnica liny ≤ 93% nominalnej średnicy liny (nawet gdy nie występuje uszkodzenie splotów).
5) Widoczny jest rdzeń liny.
6) Występuje ogólna korozja liny.

8. POSTĘPOWANIE W PRZYPADKU AWARII

PROBLEM	PRAWDOPODOBNA PRZYCZYNA	ZALECANE CZYNNOŚCI
Silnik nie pracuje	1. Przycisk nie działa 2. Połączenia elektryczne są w złym stanie 3. Silnik spalony 4. Uszkodzony wyłącznik krańcowy 5. Uszkodzony stycznik AC	1. Wymienić przycisk 2. Naprawić uszkodzone elementy 3. Naprawić lub wymienić silnik 4. Wymienić wyłącznik krańcowy 5. Wymienić stycznik AC
Silnik pracuje ale ramiona się nie podnoszą	1. Silnik pracuje w odwrotnym kierunku 2. Pompa nie pracuje 3. Uszkodzony zawór spustowy 4. Uszkodzony zawór bezpieczeństwa lub zawór zwrotny 5. Niski poziom oleju	1. Zamienić fazy 2. Naprawić pompę lub wymienić 3. Naprawić lub wymienić 4. Naprawić lub wymienić 5. Uzupełnić olej
Ramiona podnośnika opadają samoczynnie	1. Uszkodzony zawór spustowy 2. Uszkodzony zawór bezpieczeństwa lub zawór zwrotny 3. Uszkodzony cylinder lub połączenia przewodów	Naprawić lub wymienić na nowe
Ramiona podnoszą się zbyt wolno	1. Przewody olejowe są zatkane 2. Silnik pracuje na zbyt niskim napięciu 3. Układ hydrauliczny jest zapowietrzony 4. Pompa oleju jest nieszczelna 5. Podnośnik jest przeciążony	1. Wyczyścić przewody olejowe 2. Sprawdzić sieć elektryczną 3. Odpowietrzyć układ I uzupełnić olej 4. Wymienić pompę 5. Sprawdzić obciążenie
Podnośnik nie opuszcza się	1. Mechanizmy zabezpieczające nie są zwolnione 2. Uszkodzony zawór spustowy 3. Uszkodzone cięgno blokady 4. Układ olejowy jest zatkany	1. Zwolnić zabezpieczenia 2. Naprawić lub wymienić 3. Wymienić 4. Wyczyścić układ olejowy

9. LISTA CZĘŚCI SKŁADOWYCH PODNOSNIKA L255.ML

Item	Part#	Description	Qty.	Note
1	207001	Floor cover	1	
2	207002	Short extension cover	2	
3	207003	Long extension cover	2	
4	217019	Top pulley	4	
5	217020	Bronze bush for pulley	6	
6	209012	Hair pin	6	
7	209005	Self locking nut	8	
8	209033	Washer	24	
9	209043	Hex bolt	4	
10	207055	Power side column	1	
202	440033	Power unit	1	
12	209009	Cup head bolt	14	
13	207005	Powerside lock cover	1	
14	207050	Chain cover	2	
15	201005	Split Pin	2	
15A	420132A	Bronze bush for chain pulley	4	
16	207006	Pin for Chain pulley	2	
17	207007	Chain pulley	2	
18	207008	Chain pulley bracket assy.	2	
19	207009A	Carriage	2	
20	207010	Cylinder	2	
21	217188	Slider block	16	
22	207051	Carriage plastic cover	2	
23	217053	Protective Rubber	2	
24	209019	Screw	12	
25	217047B	Arm pin	4	
26	206048	Socket bolt	12	
27	209039	Lock washer	14	
28	209022	Washer	16	
29	206049	Moon gear	4	
30	207042	Lifting arm	4	
30A	207012A	Outer lifting arm	4	
30B	207013A	Middle lifting arm	4	
30C	207043	Inner lifting arm	4	

31	201062	Adapter 6″	4	
32	203034	Adapter 3″	4	
33	206032	Snap Ring	4	
34	206036	Hair Pin	4	
35	217044	Arm lock	4	
36	217045A	Spring	4	
37	217046B	Left arm lock bar	2	
38	217046C	Right arm lock bar	2	
39	209153	Arm lock bar ring	4	
40	201010A	Chain connector	4	
41	207015	Chain	2	
42	209038	Hex bolt	2	
43	207016	Top plate assy.	2	
44	217037	Pin for bottom pulley	2	
45	217036	Big Pulley	2	
46	207054	Offside column	1	
47	207018	Offside safety cover	1	
	203054	Rubber Pad Assy.	4	
48	201060	O Ring	12	
49	203024	Adjustment Adapter	4	
50	203042	Lock washer	8	
51	203025	Adjustment Screw	4	
52	203041	Lock washer	4	
53A	203026	Rubber pad assembly	4	
53B	203043	Rubber pad	4	
53C	420043	Bolt	8	
54	620065	Shim	10	
54A	201090	Shim	10	
55	206002	Pin for safety lock	2	
56	209007A	Safety Spring	2	
57	209010	Snap ring	2	
58	209011	Plastic small pulley	2	
59	207019	Power side safety lock	1	
60	206023A	Hex nut	4	
61	206003	Handle Protective Plastic cushion	1	
62	207020	Offside safety lock	1	

63	209056	Self locking nut	5	
64	420045	Washer	12	
65	209149	Lock washer	4	
66	207021	Socket bolt	2	
67	217029	Pulley bracket	1	
68	206009	Plastic small pulley	1	
69	209046	Hex bolt	1	
70	207022	Cable	2	
71	209066	Cable nut	8	
72	206065	Safety cable	1	
73	209049	Plastic small pulley	2	
74	207046	Oil hose	1	
75	209060	90^0 Fitting for power unit	1	
76	209126	Hex Bolt	2	
77	203032	Motor Fixing Plate	1	
78	209003	Hex Bolt	4	
79	209004	O-ring	4	
80	207024	90^0 Fitting	2	
81	207035	Extend straight fitting	2	
82	420097	90^0 Fitting	2	
83	207026	Oil Hose	2	
83A	207034	Oil Hose	1	
84	211016	T-Fitting	1	
85	206013A	Limit switch	1	
86	620059	Protect ring	1	
87	620095	Hex nut	4	
88	620109	Cup Head Bolt	2	
89	420164	Cup Head Bolt	2	
90	209145	Cup Head Bolt	2	
91	217144	Control Box	1	
92	420168	White bobbin	1	
93	207039	Wire for Hydraulic Solenoid Valve	1	
94	207040	Wire for Limit Switch	1	
95	207049	Motor Wire	1	
96	207037	Protect cover	1	
97	207038	Protect cover	1	
98	206154	Rear Toe guard	4	
99	201002	Hex Bolt	16	
100	209034	Washer	16	
101	207045	Anchor bolt	12	
102	217069	Hex Bolt	8	
103	206006	Washer	12	

104	206023	Self locking nut	8	
105	520023	Snap ring	4	
106	209145A	Cup head bolt	8	
107	207501A	Parts Box	1	
108	206156	Tool tray	4	

CZĘŚCI SIŁOWNIKA HYDRAULICZNEGO				
20-1	207027	Piston rod	2	
20-2	207028	Piston	2	
20-3	206069	O-Ring	2	
20-4	620053	Support Ring	2	
20-5	620054	Y-Ring	2	
20-6	630027	O-Ring	2	
20-7	206071	Hex nut	2	
20-8	207029	Adjustment tube	2	
20-9	217078	Dust ring	2	
20-10	520058	O-Ring	2	
20-11	207030	Head cap	2	
20-12	201034	Bleeding Plug	2	
20-13	207031	O-Ring	2	
20-14	207032	Bore weldment	2	
CZĘŚCI PANELU STEROWANIA				
91-1	420069A	Cover Of Control Box	1	
91-2	61K077	Indicating Lamp (White)	1	
91-3	420071	Button **UP**	1	
91-4	420072	Button **DOWN**	1	
91-5	420139	Screw	4	
91-6	420074	Power Switch (QS1)	1	
91-7	420085	Fuse Cap	3	
91-8	420086	Fuse (FU1)	3	
91-9	420087	Fuse Base	3	
91-10	620082	Terminal Group	1	
91-11	420133A	Panel for Installing Element	1	
91-12	420073	Cup Head Bolt	4	
91-13	420140	Thermal Relay (FR)	1	
91-14	420134	Transformer (TC)	1	
91-15	420084A	24V AC Contactor (KM)	1	
91-16	420088	Fitting For White Wire Cable	3	

CZĘŚCI POMPY HYDRAULICZNEJ				
202-1	81400199	Motor	1	
202-2	81400074	Start Capacitor	1	
202-2A	81400207	Run Capacitor	1	
202-3	10420043	Socket Bolt	4	
202-4	81400174	Motor Fix Frame	2	
202-5	81400127	Motor Connecting Shaft	1	
202-6	81400198	Valve Body	1	
202-7	81100106	Relief Valve	1	
202-8	81400107	Throttle Valve	1	
202-9	209149	Lock Washer	4	
202-10	81400148	Socket Bolt	4	
202-11	81400156	Inlet Pipe	1	
202-12	81400144	O-ring	1	
202-13	81400150	Filter	1	
202-14	81400145	Socket Bolt	4	
202-15	81400027	Reservoir	1	
202-16	81400178	Protective Ring	2	
202-17	81400208	Cover of Motor Terminal Box	1	
202-18	680005	Cup Head Bolt	4	
202-19	81400193	Hydraulic Solenoid Valve Nut	1	
202-20	81400194	Hydraulic Solenoid Valve Coil	1	
202-21	81400195	Hydraulic Solenoid Valve Body	1	
202-22	81400196	Pressure Adjusting Bar	1	
202-23	81400192	Check Valve	1	
202-24	81400158	Gear Pump	1	
202-25	81400157	Oil Return Pipe	1	
202-26	81400113	Filler Cap	1	
Item	**Part#**	**Description**	**Qty.**	**Note**
202A-1	81400201	Motor	1	
202A-2	420043	Socket Bolt	4	
202A-3	81400174	Motor Fix Frame	2	
202A-4	81400127	Motor Connecting Shaft	1	
202A-5	81400198	Valve Body	1	
202A-6	81400106	Relief Valve	1	
202A-7	81400107	Throttle Valve	1	
202A-8	209149	Lock Washer	4	

202A-9	81400148	Socket Bolt	4	
202A-10	81400156	Inlet Pipe	1	
202A-11	81400144	O-ring	1	
202A-12	81400150	Filter	1	
202A-13	81400145	Socket Bolt	4	
202A-14	81400027	Reservoir	1	
202A-15	81400209	Cover of Motor Terminal Box	1	
202A-16	81400178	Protective Ring	1	
202A-17	680005	Cup Head Bolt	4	
202A-18	81400193	Hydraulic Solenoid Valve Nut	1	
202A-19	81400194	Hydraulic Solenoid Valve Coil	1	
202A-20	81400195	Hydraulic Solenoid Valve Body	1	
202A-21	81400196	Pressure Adjusting Bar	1	
202A-22	81400192	Check Valve	1	
202A-23	81400206	Gear Pump	1	
202A-24	81400157	Oil Return Pipe	1	
202A-25	81400113	Filler Cap	1	

STRONA CELOWO PUSTA

ProGear

GWARANCJA

DANE URZĄDZENIA

Typ urządzenia:	Podnośnik kolumnowy	Dane sprzedawcy:
Marka i model:	ProGear L255.ML (A255)	
Numer seryjny:	.....	
Rok produkcji:	.....	
Data sprzedaży:	.....	..... Podpis i pieczęć sprzedawcy

Zakres gwarancji:

1. Anwa-Tech Sp. z o.o. udziela pisemnej gwarancji co do jakości sprzedawanego wyrobu.
2. Gwarancja obejmuje wyłącznie wady powstałe z przyczyny tkwiącej w sprzedawanym wyrobie, będącej następstwem wadliwości użytych materiałów, nieprawidłowości montażu lub technologii wykonania.
3. Anwa-Tech Sp. z o.o., w przypadku wystąpienia w okresie gwarancji usterek, zobowiązuje się do dokonania bezpłatnej naprawy po otrzymaniu pisemnego zgłoszenia wystąpienia usterki. Naprawa zostanie dokonana w wyspecjalizowanym punkcie serwisowym.
4. Naprawy gwarancyjne nie będą wykonywane, jeśli użytkownik nie przedstawił ważnej karty gwarancyjnej. Kartę gwarancyjną uznaje się za ważną jeżeli jest prawidłowo wypełniona, podpisana i opieczętowana.
5. Duplikaty karty gwarancyjnej nie będą wydawane.

Okres gwarancji:

1. Gwarancja udzielana jest na okres 12 miesięcy od dnia zakupu wyrobu przez użytkownika.
2. Anwa-Tech Sp. z o.o. zobowiązuje się do dokonania naprawy także po upływie okresu gwarancji, jeżeli wada wystąpiła i została zgłoszona w okresie gwarancji.

Ograniczenia:

Gwarancja nie obejmuje:

1. Usterek wynikających z normalnego zużycia części wyrobu.
2. Uszkodzeń wynikłych z niewłaściwego użytkowania (np. niezgodnego z instrukcją obsługi, przeznaczeniem, przeciążeniem), niewłaściwej konserwacji, przechowywania.
3. Uszkodzeń mechanicznych z winy użytkownika.
4. Uszkodzeń powstałych w wyniku zaniedbania obowiązku natychmiastowego zgłoszenia dostrzeżonej usterki.
5. Uszkodzeń powstałych w wyniku zaniedbania obowiązku przeprowadzania konserwacji urządzenia.

Akceptuję warunki gwarancji

.....

podpis i pieczęć użytkownika

ProGear

Data	Wykonana naprawa	Podpis

ProGear

DEKLARACJA ZGODNOŚCI WE

Anwa-Tech sp. z o.o.
ul. 3-Go Maja 89, 05-071 Sulejówek, Polska

oświadcza z pełną odpowiedzialnością, jako upoważniony przedstawiciel producenta, że następujące urządzenie:

Nazwa i model	:	**PODNOŚNIK 2-KOLUMNOWY PROGEAR** **L255.ML (A255) | Udźwig 5500 kg**
Numer seryjny	:	**……**
Nazwa i adres producenta	:	**PEAK CORPORATION** **A2-A3 Xingui Industrial Area, Yanbu, Nanhai District** **Foshan (528247), Chiny**

do którego odnosi się niniejsza deklaracja, spełnia wymagania dyrektyw 2006/42/WE i następujących norm zharmonizowanych:

EN 60204-1:2006+A1:2009 – Bezpieczeństwo maszyn – Wyposażenie elektryczne maszyn.
EN 1493:2010 – Podnośniki pojazdów.
EN ISO 12100:2010 – Bezpieczeństwo maszyn - Ogólne zasady projektowania - Ocena ryzyka i zmniejszanie ryzyka

oraz jest identyczne z egzemplarzem maszyny, będącym przedmiotem certyfikatu oceny typu WE nr **CE-C-1109-12-79-01-5B** wydanym przez:

CCQS UK LTD., 5 Harbour Exchange Square, Londyn E14 9GE, Wielka Brytania
Tel. +44 020 7868 1509
Numer identyfikacyjny jednostki notyfikowanej: 1105
Osoba odpowiedzialna: JY. Liu – Dyrektor Zarządzający

Data i miejsce sporządzenia deklaracji:

Sulejówek, 14.06.2019

Imię i nazwisko osoby upoważnionej do podpisania dokumentu:

……

Przemysław Popławski

STRONA CELOWO PUSTA

ProGear

DZIENNIK ZAPISÓW KONSERWATORA:

Lp.	**Rodzaj badania technicznego, wykonywane czynności**	**Wynik badania:** • pozytywny • negatywny	**Data, podpis konserwatora / nazwisko i imię /**